rēsistex

Vous ēclairer autrement

2021

« Fournir au plus grand nombre un éclairage de qualité énergétiquement efficace »

www.resistex-sa.com

Le mot du Président

Vous éclairer autrement c'est vous apporter la solution innovante et personnalisée conciliant la qualité vitale d'une bonne lumière pour l'être humain, avec la sobriété énergétique nécessaire pour un monde plus responsable, plus durable. C'est notre engagement d'«Entreprise à Mission» avec une raison d'être inscrite dans l'objet social de nos statuts : « Fournir au plus grand nombre un éclairage de qualité énergétiquement efficace ».

C'est innover dans les technologies, dans le management, dans le dialogue gagnant-gagnant avec toutes nos parties-prenantes. C'est veiller attentivement à aligner nos opérations sur l'intérêt général, dans le respect des ressources limitées de notre planète et du bien-être des prochaines générations.

Bernard Alfandari
Président de Résistex
Ambassadeur Régional du Global Compact
Président du GIL, Syndicat du luminaire

Notre raison d'être *« Fournir au plus grand nombre un éclairage de qualité énergétiquement efficace »*

Nos engagements

- Favoriser le bien-être, la santé et le confort des utilisateurs dans chacune de leurs activités grâce à nos solutions « Human Centric Lighting », centrées sur l'humain.
- Proposer des solutions intelligentes, durables et éco responsables : en développant des systèmes d'éclairage à haute efficacité énergétique pour réduire notre impact climatique et viser, à terme, la neutralité carbone.
- Accompagner nos clients tout au long de leurs projets d'éclairage de la conception à la mise en service, en facilitant l'installation et la maintenance.

ENVIRONNEMENTAUX

Investissement en R&D pour développer des solutions d'éclairage et de gestion plus éco-responsables et de moins en moins émettrices de CO_2

Eco-conception et suivi des performances environnementales

Transparence des impacts environnementaux de nos produits

Limitation de la consomation des ressources naturelles, composants interchangeables, réparation et recyclage

ÉCONOMIQUES

Pérennité de la cotation 3++ décernée par la Banque de France en 2019

Logique de partage des richesses dans la chaîne de valeur et avec nos parties prenantes

Contribution aux efforts de développement économique du territoire

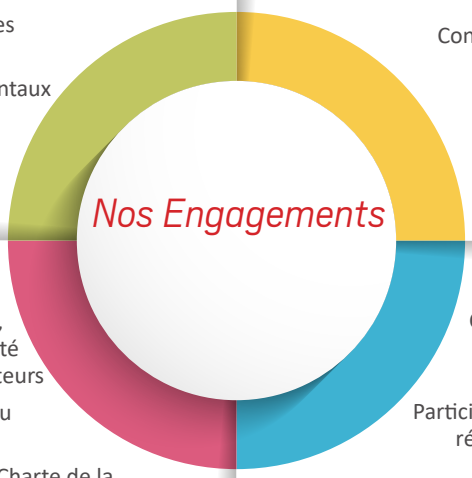

SOCIAUX

Contribution au bien-être (coach sportif, salle de sport, ostéopathe) et à la sécurité sanitaire et psychosociale des collaborateurs

Développement de la mobilité interne au profit des trajectoires professionnelles

Mise en oeuvre des engagements de la Charte de la Diversité et du PAQTE (Pacte Avec les Quartiers pour Toutes les Entreprises)

Accueil régulier de stagiaires (150 journées par an) et d'alternants en vue de favoriser leur insertion professionnelle

SOCIÉTAUX

Calcul du «coût de possession» système d'éclairage comme outil de solidarité énergétique

Participation active à l'animation économique régionale pour dynamiser l'attractivité du territoire

Suivi de la conformité sociale et environnementale de nos fournisseurs

NOS PARTENAIRES

GIL, le Syndicat du Luminaire

LIGHTING EUROPE, la Fédération Européenne de l'Eclairage

Lutter contre la concurrence deloyale sur le marché de l'Eclairage

Association indépendante pour la certification des performances techniques des luminaires LED

Pôle de compétitivité sur les énergies non génératrices de gaz à effet de serre

L'Eco-Organisme de Collecte et Recyclage des Lampes et Luminaires

Nos valeurs : *«Audace, Confiance, Engagement, Honnêteté»*

Résistex en chiffres

L'Association du Profil Environnemental Produit

Plateforme Nationale d'innovation mutualisée de la filière éclairage

Adhérent du Pacte Mondial des Nations Unies

17 ODD «Agenda 2030»

Lutte contre les discriminations

Agir contre les inégalités

Reflète la qualité du système de gestion de la RSE

Résistex en 5 points clés

Bureau d'études intégré

- Conception de projets de A à Z
- Réalisation d'études sous Dialux
- Conseil personnalisé
- Fourniture de fichiers (eulumdat, cahiers d'études type…)
- Recherche et développement constants

Ateliers d'assemblage et de paramétrage dans nos locaux

- Assemblage en France : gage de la qualité des produits
- Production réactive
- Paramétrages personnalisés réalisés en usine, selon les besoins du client

Des binômes à votre service

(Technico-commercial - Gestionnaire de clientèle)

Pour vous assurer une gestion de la relation client efficace

- Accompagnement personnalisé et réactif
- Disponibilité des gestionnaires de clientèle
- Service de proximité

1 entrepôt spacieux dans nos locaux

- Stock conséquent (5000m²) assurant la disponibilité des produits

DES SERVICES DE QUALITÉ

- Garantie jusqu'à 8 ans
- Certification Certiled par un laboratoire tiers, parti indépendant
- Des fournisseurs de renommée : Tridonic (platines LED), Hytronik (drivers), Casambi (gestion d'éclairage)
- Aucun intermédiaire
- Livraison rapide entre 24 et 72 heures
- Assistance à distance par le bureau d'études ou en direct par un technico-commercial
- 1 site Internet pour bénéficier de toutes nos informations en temps réel (actualités, données techniques, stocks disponibles) et un espace personnel pour réaliser vos devis et le suivi de commande

CERTILED, Label de certification des performances LED

CERTILED (www.certiled.org) est une association indépendante qui atteste de la réalité des performances techniques des produits d'éclairage. C'est, pour les utilisateurs, la garantie de choisir des produits dont les performances sont réelles.

Ce logo, apposé sur un emballage de produit d'éclairage, face à un descriptif de produit dans un catalogue ou sur un site web signifie que certaines des caractéristiques du produit ont été vérifiées par un laboratoire accrédité. Suite à cette vérification, un numéro de certificat a été attribué au produit d'éclairage. Ce numéro de certificat permet d'accéder aux caractéristiques du produit établies par le laboratoire sur le site www.certiled.org. Les écarts entre caractéristiques établies et caractéristiques annoncées par le fabricant sont réglementés par CERTILED pour prendre en compte les tolérances de mesures.

Les caractéristiques des accessoires éventuellement inclus dans les luminaires (détection de présence HF, IR, capteur de luminosité…) ne sont pas vérifiées par CERTILED. En revanche, leurs consommations électriques sont prises en compte dans le calcul de l'efficacité lumineuse. CERTILED vérifie la conformité de l'étiquetage à ses prescriptions.

Les performances techniques vérifiées des luminaires LED d'intérieur sont les suivantes :

- Flux sortant
- Température de couleur
- Indice de rendu de couleur (8 couleurs)
- Consommation électrique du luminaire et de son alimentation
- Efficacité lumineuse du luminaire avec son alimentation
- Classe énergétique
- Facteur de puissance
- Facteur de conservation du flux à xx heures et T°C

Concernant cette dernière donnée qui exprime une durée pour laquelle un % maximum de produits (By) a un flux lumineux inférieur à % du flux initial émis (Lx) pour une température ambiante T°C, nous recommandons aux utilisateurs de vérifier par une étude d'éclairement que cette quantité de flux permet d'obtenir un éclairage conforme à la réglementation et au confort des utilisateurs ; ils prêteront également attention à ce que la température réelle de fonctionnement des appareils soit bien celle prévue par le fabricant.

Sont également certifiées si elles figurent sur cette documentation :

- Le nombre de cycles d'allumage / extinction
- Le taux de défaillance en % à xx heures et à T°C
- La variation du point de couleur
- Le scintillement lumineux (Flicker)
- La mesure de l'Indice de Rendu de Couleur suivant TM 30

NOTICE

PICTOGRAMMES

- Isolation en classe I
- Isolation en classe II
- Isolation en classe III
- Vis antivandale
- Gradation
- Indice de rendu des couleurs
- Eléments interchangeables
- Détection
- Indice de protection
- Indice de résistance aux chocs
- Conformité aux directives européennes
- Garantie
- Angle d'éclairement
- Flicker Free

LOGOS

Compatible avec la technologie circadienne

Produits BIOFEEL (bien-être, santé)

Compatible CASAMBI

Eligible certificats d'économies d'énergie

DÉFINITION DES INDICES DE PROTECTION

Indices de protection des enveloppes des matériels électriques - Selon norme CEI 34-5 - EN 60034-5 (IP) - EN 50102 (IK)

1er chiffre : protection contre les corps solides		2ème chiffre : protection contre les liquides		Protection mécanique	
IP	*Définition*	*IP*	*Définition*	*IK*	*Définition*
0	Pas de protection	0	Pas de protection	00	Pas de protection
1	Protégé contre les corps solides supérieurs à 50mm (ex : contacts involontaires de la main)	1	Protégé contre les chutes verticales de gouttes d'eau (condensation)	01	Energie de choc : 0.15 J
2	Protégé contre les corps solides supérieurs à 12mm (ex : doigt de la main)	2	Protégé contre les chutes de gouttes d'eau jusqu'à 15° de la verticale	02	Energie de choc : 0.20 J
3	Protégé contre les corps solides supérieurs à 2.5mm (ex : outils, fils)	3	Protégé contre l'eau en pluie jusqu'à 60° à la verticale	03	Energie de choc : 0.37 J
4	Protégé contre les corps solides supérieurs à 1mm (ex : outils fins, petits fils)	4	Protégé contre les projections d'eau de toutes directions	04	Energie de choc : 0.50 J
5	Protégé contre les poussières (pas de dépôt nuisible)	5	Protégé contre les jets d'eau de toutes directions à la lance	05	Energie de choc : 0.70 J
6	Totalement étanche aux poussières	6	Protégé contre les projections d'eau assimilables aux paquets de mer	06	Energie de choc : 1 J
		7	Protégé contre les effets de l'immersion entre 0.15 et 1 m	07	Energie de choc : 2 J
		8	Protégé contre les effets prolongés de l'immersion sous pression	08	Energie de choc : 5 J
		9	Protégé contre les jets d'eau haute pression	09	Energie de choc : 10 J
		9K	Protégé contre le nettoyage à haute pression, à haute température et venant de plusieurs directions	10	Energie de choc : 20 J

Classes de protection électrique

Classe	*Description*
1	Isolation fonctionnelle simple avec liaison à la terre
2	Double isolation fonctionnelle ou isolation renforcée, sans liaison à la terre
3	Alimenté par une très basse tension de sécurité (TBTS)

SOMMAIRE

UNIVERS BIOFEEL p.7

NOUVEAUTÉS PRODUITS p.8

GESTION D'ECLAIRAGE p.9
Pilotage par bluetooth
Gradation
Détection HF et IR
Cellule déporté circa
Eclairage connecté

ENCASTRÉS & PLAFONNIERS TERTIAIRES p.22

DOWNLIGHTS & SPOTS p.36

LIGNE CONTINUE p.51

HUBLOTS p.63

APPLIQUES & PLAFONNIERS p.82

RÉGLETTES SALLE DE BAINS p.99

INDUSTRIEL ÉTANCHE p.105

PROJECTEURS & TÊTES DE MÂTS p.115

ÉCLAIRAGE EXTÉRIEUR p.123

APPAREILLAGE ACCESSOIRES p.137

SOURCES p.141

INDEX p.142

SOMMAIRE PAR APPLICATION

ESCALIERS

Polyévo	p.64
Stairled	p.66
Omegaled	p.68
Priam Led	p.67
Komet	p.70
Balco	p.72
Omega 2 Evo	p.76
Priam	p.77
Argos	p.106
Tuboled	p.109
Noclip	p.110

LOCAUX TECHNIQUES / CAVES

Priam Led	p.67
Omegaled	p.68
Omega First	p.71
Balco	p.72
Résidetect Led	p.73
Omega Eco	p.74
Omega 2 Evo	p.76
Priam	p.77
Résidetect	p.73
Argos	p.106
Tuboled	p.109
Noclip	p.110
Omega Ovale	p.135
Omega Visière	p.136

ENTREPOTS/ INDUSTRIES

Argos	p.106
Argos TW	p.107
Tuboled	p.109
Noclip	p.110
Valar	p.111
Valar line	p.112
Skore	p.114

PARKINGS INTERIEURS

Argos	p.106
Argos TW	p.106
Tuboled	p.109
Noclip	p.110

SANTÉ / BIEN-ÊTRE

Waouh	p.24
Circadian	p.27
Ydile	p.30
Advanced	p.32
Doled TW	p.40
Kréa	p.52
Nephos	p.56
Orome	p.86
Argos Circadien	p.107

TERRASSES

Priam Led	p.67
Omegaled	p.68
Omega First	p.71
Priam	p.77
Tuboled	p.109
Trendy	p.122
Swing	p.130
Balder	p.132
Trilion	p.133
Pourtoun	p.134
Omega Ovale	p.135
Omega Visière	p.136

ECLAIRAGE EXTÉRIEUR

Aqualed	p.47
Polyévo	p.64
Résialu	p.78
Totêm	p.116
Reptiled	p.117
Etic	p.118
Xtrem	p.121
Trendy	p.122
Exod	p.124
Saline	p.125
Bolarside	p.126
Letari	p.127
Novled	p.129
Résinox	p.128
Balder	p.132
Trilion	p.133
Pourtoun	p.134
Omega Visère	p.136

BUREAUX / SALLES DE CLASSE / EDUCATION

Waouh	p.24
Honi	p.26
Circadian	p.27
Iro	p.29
Advanced	p.32
Plafoled	p.41
Kréa	p.52
Izi	p.55
Nephos	p.56
Neptos	p.60
Maxicircled	p.87

PIÈCES À VIVRE / HALLS

Waouh	p.24
Circadian	p.27
Doled	p.38
Doled TW	p.40
Plafoled	p.41
Doled First	p.44
Aqualed	p.47
Spoty	p.48
Kréa	p.52
Nephos	p.56
Neptos	p.60
Polyévo	p.64
Priam Led	p.67
Omegaled	p.68
Omega First	p.71
Omega 2 Evo	p.76
Priam	p.77
Holly	p.84
Odyssée	p.85
Maxicircled	p.87
Orev	p.88
Orome	p.86
Carro	p.90
Rondo	p.91
Karos	p.92
Picadilly	p.93
Marbrée	p.94
Versat	p.95
Plafosafi	p.96

PIÈCES D'EAU

Aqualed	p.47
Egée	p.101
Néoled	p.102
Néofluo	p.103
Xériane	p.104

COULOIRS

Waouh	p.24
Advanced	p.32
Doled	p.38
Doled TW	p.40
Zéphyr	p.42
Muse	p.43
Doled First	p.44
Aqualed	p.47
Spoty	p.48
Kréa	p.52
Izi	p.55
Nephos	p.56
Solong	p.61
Polyévo	p.65
Stairled	p.66
Priam Led	p.67
Omegaled	p.68
Komet	p.70
Omega First	p.71
Omega 2 Evo	p.76
Priam	p.77
Odyssée	p.85
Rondo	p.91
Carro	p.90
Karos	p.92
Picadilly	- p.93
Plafosafi	p.96
Marbrée	p.94
Versat	p.95

COMMERCES / CULTURE

Circadian	p.27
Advanced	p.32
Doled TW	p.40
Kréa	p.52
Nephos	p.56
Solong	p.61
Zéphyr	p.42
Tubéo	p.49
Maxicircled	p.87
Plafoled	p.41
Rondo	p.91
Carro	p.90
Aqualed	p.47
Spoty	p.48
Plafosafi	p.96
Rail TRX	p.50

UNIVERS BIOFEEL

BioFeel, un univers regroupant nos solutions bien-être. Parmi elles, certaines intègrent la technologie circadienne permettant de reproduire la lumière du soleil à l'intérieur des bâtiments et ainsi recréer un éclairage respectueux du corps et du rythme biologique. Les solutions anti-éblouissement avec un UGR<16 permettent le confort visuel des utilisateurs des solutions BioFeel.
Découvrez-les!

BioFeel, le meilleur de la lumière

WAOUH p.24

CIRCADIAN p.27

UGR <16

YDILE p.30

LED PANEL ADVANCED p.32

DOLED Tunable white p.40

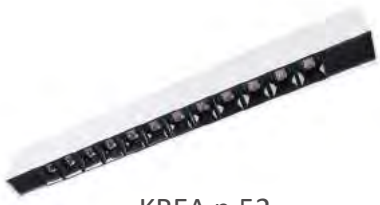

KREA p.52

NEPHOS p.56

OROME p.86

ARGOS Tunable white p.107

NOUVEAUTÉS

NOUVEAUTÉS

HONI, p.26

Encastré UGR <19 circadien

IRO, p.29

Panel Back Lite avec diffuseur microprismatique

DOLED CIRCADIEN, p.40

Dowlight LED circadien

KRÉA, p.52

Ligne continue sur mesure avec differentes optiques et version circadienne

IZI, p.55

Ligne continue s'installant sur tous les rails de faux plafond

BOA, p.62

Bande Led de chantier

HOLLY, p.84

Applique tête de lit avec interrupteur

ARGOS CIRCADIEN p.107

Luminaire tubulaire circadien

XTREM,p.121

Projecteur haute puissance avec plusieurs choix de lentilles pour une optique personnalisée

SKORE p.113

Luminaire haute puissance et haute résistance pour gymnases et salles de sports

GESTION D'ECLAIRAGE

TECHNOLOGIE CIRCADIENNE

p. 10, 11, 12, 13

DÉTECTION INTÉGRÉE HF ET IR

p.14, 15, 16, 17, 18, 19

GRADATION DALI

p.20

BLUETOOTH CASAMBI

p.21

LE CIRCADIEN MADE BY RESISTEX

Résistex, partenaire de votre bien-être

Optez pour la technologie circadienne

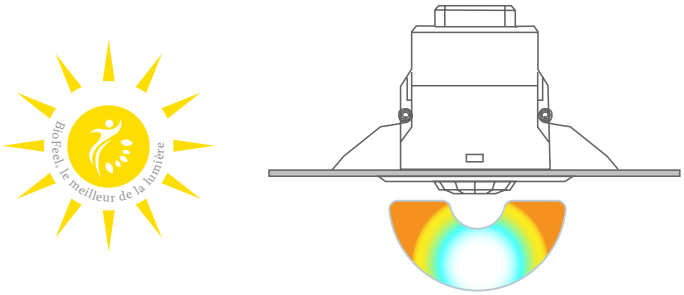

3 fonctions réunies en 1 cellule

Gestion autonome

Paramétrages personnalisés

- Variation automatique de la température de couleur en fonction de l'heure et de la géolocalisation
- Adaptation de la luminosité en fonction de l'apport de lumière extérieure
- Détection de présence

LA RÉSISTEX TOUCH / LA GRIFFE RÉSISTEX

Notre bureau d'études analyse chaque projet afin de vous proposer une solution sur-mesure, du dimensionnement jusqu'à la mise en oeuvre, sur le terrain. Nous procédons à des paramétrages uniques, adaptés à chaque espace. La programmation est sauvegardée dans nos locaux et téléchargeable sur n'importe quel support. Nos experts sont disponibles pour répondre à toutes vos demandes.

ENFIN du **CIRCADIEN AUTONOME ET NATUREL !**

S'adapte en temps réel

Contrairement à la plupart des éclairages circadiens classiques, notre technologie s'adapte en temps réel à la lumière du jour afin de vous faire bénéficier **d'une teinte et d'une luminosité quasi identiques à celles du soleil** et d'en retirer ainsi les bénéfices associés.

CONFORT VISUEL

La température de couleur *varie en fonction de la date, l'heure de lever et coucher du soleil, et de la géolocalisation. Blanc chaud le matin et le soir, blanc froid en milieu de journée.*

INTELLIGENT ÉVITE L'EXCES D'ÉCLAIRAGE

La luminosité *varie automatiquement en fonction de l'apport de lumière extérieure pour garantir un niveau d'éclairage homogène quelque soit l'endroit où l'on se trouve.*

JUSQU'À 90% D'ÉCONOMIES D'ÉNERGIE

La détection de présence *couplée à la variation automatique en fonction de l'apport de lumière extérieure permettent jusqu'à 90% d'économie d'énergie.*

UNE SOLUTION BIEN ÊTRE HAUTE QUALITÉ

UNE EXPÉRIENCE ENTIÈREMENT PERSONNALISABLE

Vous pouvez choisir soit parmi 2 programmes prédefinis

- **BUREAU** : destiné aux applications professionelles, il favorise l'eveil et la concentration.

- **SANTÉ** : destiné à reproduire la lumière du soleil et ses bienfaits en reproduisant le spectre et le faisceau lumineux du soleil.

Soit personnaliser entiérement votre programme et vos senarii. Ajuster le flux, la température de couleur en fonction de l'heure et la saison.

ÉCONOMIE D'ÉNERGIE

L'utilisation des systèmes de détection et crépusculaire réduit considérablement la facture d'électricité.

On estime jusqu'à 90 % d'économies pour un luminaire équipé de la détection, d'un capteur crépusculaire et d'ajustement en fonction de l'apport de lumière naturelle extérieure.

circadien

rēsistex

COMMUNICATION SANS FIL BLUETOOTH

La mise en service est immédiate, vous prenez le contrôle à partir d'une tablette, d'un smartphone ou d'une télécommande et profitez instantanément de tout.

Grâce au Bluetooth, vous pouvez centraliser la gestion de tous les équipements au même endroit.

IRC

LUMINAIRES IRC>90

L'indice de rendu de couleur élevé prodiguera un confort visuel maximum pour les utilisateurs.

DRIVERS, CELLULES & COMMANDES CIRCADIENNES

DRIVERS

CLASSE II | 20 IP

DRIVER CIRCADIEN	Réf	Compatibilité	Puissance max	g CO2/h
Driver DT8 TRIDONIC	**980019**	Compatible avec une gestion par DALI DT8 TW	38W 2 sorties: CH1 + CH2	2.74
Driver Multi-courant circadien	**799058**	Compatible avec les cellules (réfs 921728, 921725)	45W 2 sorties: CH1 + CH2	3.21

Gradation	DALI DT8, Bluetooth, BP Sélection de la température de couleur avec commande BP ou Bluetooth
Courant de sortie	Paramétrable de 350 mA à 1050mA (980019) Paramétrable de 350 mA à 1200mA par dip switch (799058)
Coupure	En cas de court-circuit avec sauvegarde de l'état et redémarrage automatique

CELLULES

CLASSE II | 20 IP | 5 ANS GARANTIE

W luminaire	g CO2/h	Réf
CELLULE CIRCADIENNE DT8		
1	0.03	**921728**
CELLULE EXTENSION CIRCADIENNE		
1	0.03	**921725**

CELLULE CIRCADIENNE DT8

- Dernière génération de cellule à détection infrarouge DALI DT8 Bluetooth avec système circadien de pilotage en temps réel :
  - Variation de la température de couleur en fonction de l'heure, du jour et de la géolocalisation
  - Détection de présence
  - Gestion de l'apport de luminosité extérieure + mode veille
  - Gradation
- Paramétrages par application smartphone compatible iOs et Android
- Commande manuelle ou rappel de scènes automatiques par bouton Bluetooth (réf 921824) ou bouton poussoir
- Commande jusqu'à 40 luminaires
- Détection de mouvement jusqu'à 25m²

CELLULE EXTENSION

- Gestion de la détection, de la luminosité
- Permet d'étendre la zone de détection pour les grands espaces et les zones éloignées

CARACTÉRISTIQUES TECHNIQUES

Matériau corps	Polycarbonate
Matériau lentille	PMMA
Gradation de la cellule vers les luminaires	DALI DT8
Détection	IR, pilotée, préavis d'extinction
Type de pose	Encastré, plafonnier

SCHÉMA TECHNIQUE

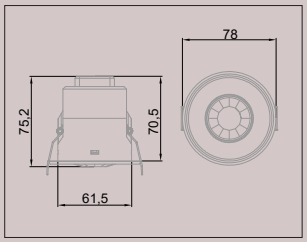

SYSTÈME DE GESTION

TÉLÉCOMMANDE / INTERRUPTEUR BLUETOOTH

5 ANS GARANTIE

W luminaire	g CO2/h	Réf
INTERRUPTEUR BLUETOOTH		
1	0.06	**921824**

- Rétro-éclairage et vibreur paramétrables
- Rappel jusqu'à 4 scènes paramétrées via l'application
- Rappel des modes Circadien bureau et santé
- Contrôle manuel des appareils connectés
- Gradation et température de couleur

CARACTÉRISTIQUES TECHNIQUES

Matériau corps	Polycarbonate
Matériau façade	PMMA
Raccordement	230Vac par bornier à vis
Gradation	Bluetooth
Type de pose	Encastré mural en lieu et place d'un interrupteur classique

SMARTPHONE

- Smartphone : paramétrage simple et intuitif via application

résistex

LUMINAIRES CIRCADIENS

WAOUH
ENCASTRÉS / PLAFONNIERS TERTIAIRES
page 24

- Crée un puits de lumière dans une pièce aveugle semblable à une ouverture naturelle sur le ciel

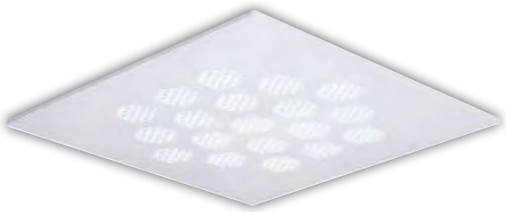

HONI
ENCASTRÉS / PLAFONNIERS TERTIAIRES
page 26

- UGR < 19
- IRC > 90
- Lumens restitués : 3548

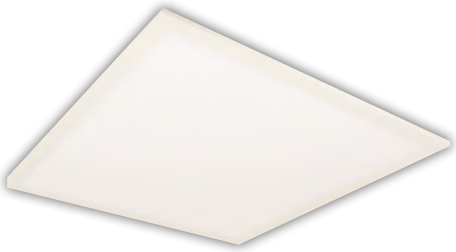

CIRCADIAN
ENCASTRÉS / PLAFONNIERS TERTIAIRES
page 27

- UGR < 19
- IRC > 90
- Lumens restitués : 3517

DOLED CIRCADIEN
DOWNLIGHTS & SPOTS
page 40

- Downlight LED
- Lumens restitués : 1701

KRÉA
LIGNE CONTINUE
page 52

- Ligne continue sur mesure avec optique au choix
- UGR < 16
- IRC > 90

NEPHOS
LIGNE CONTINUE
page 56

- Ligne continue sur mesure
- Lumens restitués : 1525 / m

OROME
APPLIQUES & PLAFONNIERS
page 86

- Plafonnier décoratif avec diffuseur en verre
- Lumens restitués : 3147

ARGOS CIRCADIEN
INDUSTRIEL ÉTANCHE
page 107

- Luminaire tubulaire résistant
- IRC 88
- Lumens restitués : 5245

BioFeel, le meilleur de la lumière

DÉTECTION HF INTÉGRÉE ET IR

SOLUTION ECONOME

La régulation de l'éclairage permet de réaliser jusqu'à 90% d'économies d'énergie

L'utilisation des systèmes de détection réduit considérablement la facture d'électricité.

On estime jusqu'à **90 %*** d'économies pour un luminaire équipé de la détection, d'un capteur crépusculaire et d'ajustement en fonction de l'apport de lumière naturelle extérieure.
Le coût de la maintenance est également limité.

** Source ADEME*

De la détection pour chaque application

2 TECHNOLOGIES DE DETECTION

5 ANS GARANTIE

TECHNOLOGIE	FONCTIONNEMENT	UTILISATION	GAMMES CONCERNEES
Infrarouge	Réagit aux sources de chaleur	Idéal pour les petits locaux car il ne traverse pas les parois : bureaux vitrés, open space, salles de classe, petits espaces, les environnements extérieurs... l'IR ne réagit pas à travers les vitres ou les obstacles, ce qui élimine les déclenchements intempestifs.	TRENDY *(p. 122)* RESIDETECT *(p. 73)*
Hyperfréquence	Réagit aux mouvements (les ondes peuvent traverser les matériaux poreux)	La technologie HF étant intégrée au luminaire, ces solutions sont particulièrement appréciées dans le cas où il faudrait une solution anti-vandale. Idéal pour l'intérieur : cages d'escaliers, parkings couverts, locaux humides (car pas de lentilles), salles de classe, bureaux, commerces. Déconseillé en extérieur pour limiter les déclenchements intempestifs (sensible aux branchages, pluies).	ODYSSEE *(p. 85)* PLAFOSAFI *(p. 96)* ARGOS *(p. 106)* NOCLIP *(p. 110)* REPTILED *(p. 117)* ETIC *(p. 118)* SALINE *(p. 125)* POLYEVO *(p. 64)* STAIRLED *(p. 66)* PRIAM LED *(p. 67)* OMEGALED *(p. 68)* KOMET *(p. 70)* OMEGA FIRST *(p. 71)* BALCO *(p. 72)*

Méthode de détection	Fonction		Communication	Utilisation	Réglages		
					Switch	Télécom-mande	Connection Bluetooth - Smartphone, Tablette via application
Détection simple	Allumage/ extinction d'un luminaire	Maître	Non	Projets neufs ou rénovation	•		
Détection pilotée	Permet l'allumage/ extinction de plusieurs luminaires (groupes) connectés à la fois	Maître/ Maître	Filaire (seulement 1 fil, pas besoin de fil de commande supplémentaire)	Projets neufs	•		
Détection avec préavis d'extinction = Fonction corridor	Permet la gradation progressive à 20% ou l'extinction du luminaire	Maître	Filaire	Projets neufs ou rénovation La fonction préavis d'extinction est particulièrement utile pour les circulations (respect de la réglementation PMR)	•	• réf 921807	
Détection pilotée avec préavis d'extinction	Cumul des deux fonctions ci-dessus	Maître/ Esclave ou Maître/ maître	Filaire ou Bluetooth				•
Détection pilotée avec préavis d'extinction version RF	Permet l'allumage/ extinction de plusieurs luminaires connectés à la fois par onde radio	Maître/ Esclave ou Maître/ maître	Antenne, ondes radio	En rénovation car utilisation du réseau existant. La portée de la RF étant bien supérieure au Bluetooth, cette solution est à privilégier pour parking extérieur ou grande cage d'escaliers avec peu de luminaires.		• réf 921812	

Détection simple

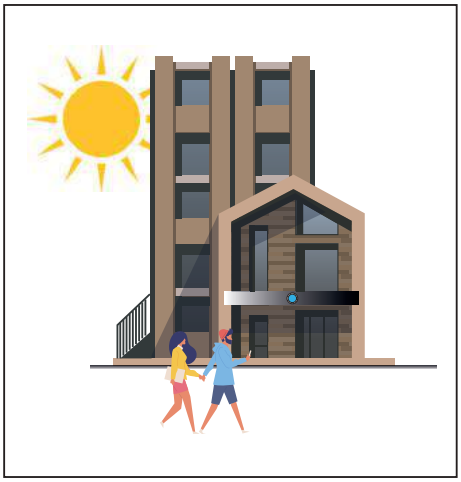

Avec une luminosité suffisante le luminaire ne s'allume pas

Par faible luminosité le capteur détecte le mouvement et allume le luminaire

Après temporisation et sans mouvement détecté le capteur éteint le luminaire

Détection pilotée

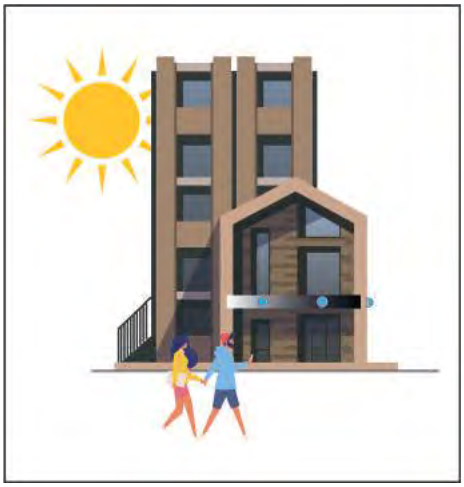

Avec une luminosité suffisante les luminaires ne s'allument pas

Par faible luminosité le capteur détecte le mouvement et allume les luminaires simultanément

Après temporisation et sans mouvement détecté le capteur éteint les luminaires

Détection avec préavis d'extinction

Si la lumière naturelle est suffisante le luminaire ne s'allume pas

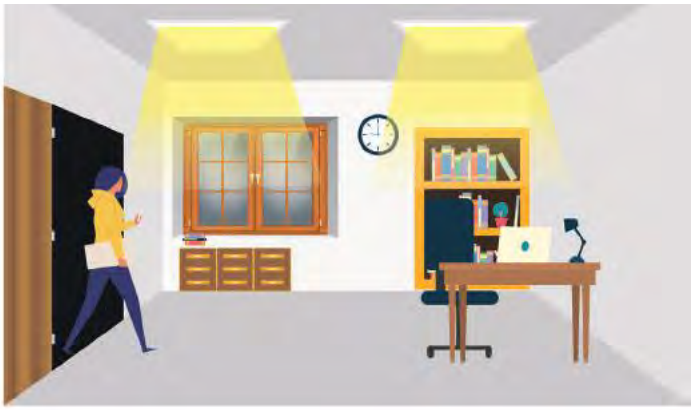

Si la lumière naturelle est insuffisante les luminaires s'allument lors d'une détection de présence

Quand la cellule ne détecte plus de présence, et après temporistaion, les luminaires baissent leur intensité lumineuse

Sans nouvelle détection de présence, les luminaires s'éteignent ou restent en veille après une seconde temporisation

UNE SÉCURITÉ RENFORCEÉ

La fonction préavis d'extinction permet de maintenir un éclairage minimum et d'assurer la sécurité des personnes dans les déplacements : couloirs, escaliers, jardins, chemins d'accès, entrées, ...
Ce type de détection participe à la réduction des coûts d'énergie et à l'augmentation du confort. L'extinction progressive pour les solutions d'éclairage temporisées répond à l'arrêté du 24 décembre 2015 sur la réglementation PMR.

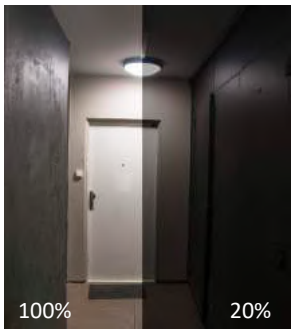

COMMUNICATION BLUETOOTH
Dites adieu aux fils

Les détecteurs communiquent entre eux via Bluetooth. Le champ des possibilités s'ouvre alors permettant de créer un réseau de communication presque illimité.
De ce fait, le temps de pose est considérablement réduit et permet une installation tant dans le cas de bâtiments neufs que de rénovations.

Détection pilotée avec préavis d'extinction

Avec une lumière naturelle suffisante, le capteur n'est pas déclenché par le mouvement

Avec une lumière naturelle insuffisante, le capteur maître est activé par le mouvement et envoie un signal aux capteurs esclaves pour un allumage des luminaires simultané

Après une temporisation, l'ensemble du groupe de luminaires passe au niveau de gradation prédéfini lorsqu'aucun mouvement n'est détecté

Sans nouvelle détection, l'ensemble du groupe de lampes s'éteint ou reste en veille automatiquement après la seconde période de temporisation

DU NOUVEAU - LE PARAMÉTRAGE BLUETOOTH MESH

Pour un gain de temps considérable

Une commande à la fois automatique et manuelle.
Nous réalisons le pré-réglage des luminaires dans nos locaux. Temporisation, réglage de la sensibilité de détection sont ajustés en fonction du type de luminaire et de la configuration de l'espace. Depuis l'application dédiée, vous avez également la possibilité de planifier et enregistrer des réglages que vous pouvez ensuite lancer en automatique.

Par rapport à la technologie Bluetooth traditionnelle, la technologie BLUETOOTH MESH relaie l'information de luminaire en luminaire permettant ainsi d'augmenter la portée effective du dispositif et de développer un réseau maillé. Avec cette technologie, il est désormais possible de connecter plusieurs types d'applications : gestion de l'éclairage, du bâtiment, domotique, etc.

Paramétrages

TELECOMMANDE

Pratique et sûr, cela permet les réglages des produits à distance lors des travaux sous tension et hors tension.

PAS DE DEMONTAGE

SMARTPHONE / TABLETTE

Les paramétrages retenus sont appliqués instantanément à l'ensemble des luminaires via l'application, compatible sur iOs et Android. Votre smartphone devient une télécommande universelle.

PLUS SIMPLE
PLUS RAPIDE
PAS DE DEMONTAGE
PLUS D'APPAIRAGE

Type	Réf	Compatibilité avec solutions HF intégrées	Page
TELECOMMANDE DET PREAVIS	*921807*	*Polyevo, Stairled, Priam Led, Omegaled*	*64,66,67,68*
TELECOMMANDE DET RF COR PIL	*921812*	*Omegaled, Saline*	*68 ,125*
TELECOMMANDE DET RF COR	*921815*	*Reptiled*	*117*

W luminaire	g CO2/h	Réf	Compatibilité
INTERRUPTEUR BLUETOOTH			
1	0.06	*921824*	*Cellule 921725*

UN PAS DE PLUS POUR LA PROTECTION DE L'ENVIRONNEMENT

Le recours à des systèmes de gestion d'éclairage réduit inévitablement les émissions de CO2 des luminaires.

En fournissant un éclairage utile et confortable pour les usagers, ils participent à la réduction de la pollution lumineuse afin de préserver les écosystèmes.

Pour en savoir plus sur l'arrêté du 27 décembre 2018, consultez notre site web.

OROME page 86, ***CELLULE À DÉTECTION INFRAROUGE DALI DT8, page 16***

DOLED page 38,
DÉTECTION HF PRÉAVIS D'EXTINCTION, page 18

DOLED page 38, ***KAROS*** page 92,
DÉTECTION HF, page 18

GRADATION DALI

Cellule à détection infrarouge DALI Bluetooth

+ PRODUITS

- Pilote jusqu'à 40 drivers DALI
- Communication Bluetooth
- Pilotage par smartphone
- Mise en service directe (pré-réglages en usine)
- Installation simple
- Garantie 5 ans

CONTROLE INTELLIGENT DE L'ECLAIRAGE

Avec la cellule DALI, vous pouvez personnaliser la gestion automatique de l'éclairage afin de répondre parfaitement à l'application. Il est possible de grouper ou isoler des luminaires, créer des scénarios, gérer l'allumage/extinction, adapter l'intensité de la lumière en fonction de l'apport de luminosité extérieure. Les possibilités de gestions d'éclairage deviennent illimitées.
Les paramétrages se font par application smartphone compatible iOs et Android.

CARACTÉRISTIQUES TECHNIQUES

Fonctionnalités	Détecteur de présence et de mouvement infrarouge Mesure de la lumière du jour Cellule photoélectrique pour la gestion d'apport de lumière naturelle
Type de pose	Encastré, saillie

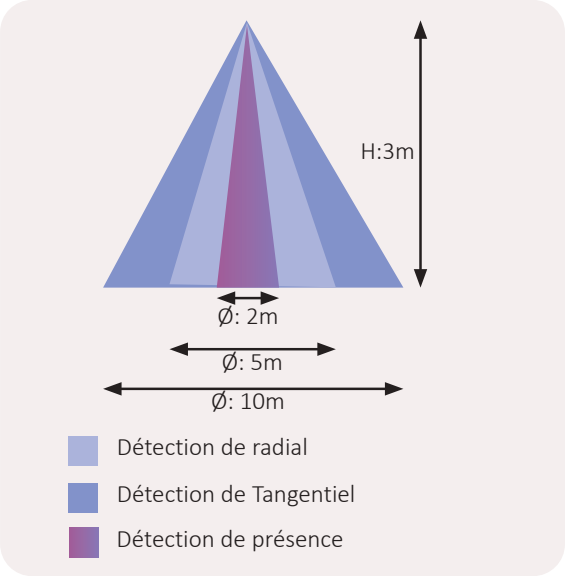

SCHÉMA TECHNIQUE

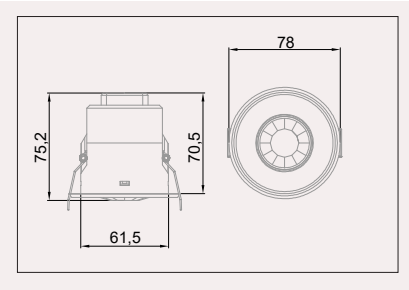

POSSIBILITES ILLIMITEES

Avec le bus DALI, vous pouvez commander jusqu'à 40 luminaires et grâce au Bluetooth, commander une multitude de périphériques supplémentaires afin d'étendre la zone de détection.

Type	*Angle de détection*	*Abaissement de flux*	*Hauteur max*	*Réf*
CELLULE DALI	*360°*	*10 - 100%*	*5 m*	***921725***

résistex

PILOTAGE PAR BLUETOOTH - SOLUTION CASAMBI

Module Bluetooth

+ PRODUITS

- Pilotage intuitif de l'éclairage
- Multiples solutions de variations et mises en scène possibles via interrupteur classique, Casambi, smartphone, tablette ou télécommande
- Application téléchargeable disponible sur iOs et Android

CARACTÉRISTIQUES TECHNIQUES

Fonctionnalités	Variation de l'intensité lumineuse A B C
	Variation des couleurs (RGB / RGBW / Tunable white) A C
	Définition de scénarii pour un ensemble de luminaires A B C
	Définition de scénarii à heures programmées A B C
	Animations dynamiques A B C
Type de pose	À intégrer à l'appareil d'éclairage ou à déporter

MODULES CASAMBI	*Dimension*	*Référence*
DALI / 1-10V	A	***921806***
GRADATION DE PHASE	B	***921809***
12-24V / 4 VOIES	C	***921814***

SCHÉMA TECHNIQUE

A

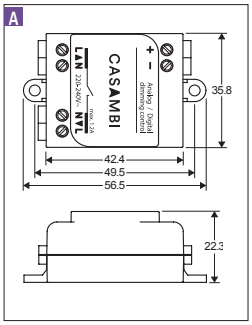

B

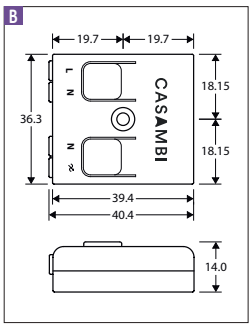

C

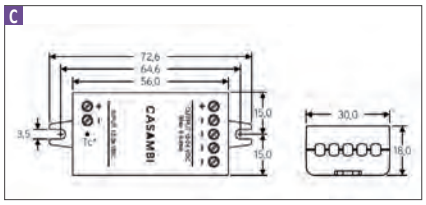

D

INTERRUPTEUR INTELLIGENT	*BLANC*	*NOIR*
D *INTERRUPTEUR BLUETOOTH*	***921813***	***921811***

MODERNISER UN SYSTEME EXISTANT

Avec Casambi, la rénovation n'a jamais été aussi simple

Grâce à la connectivité sans fils, les installations existantes peuvent être facilement modernisées.
Vous pouvez piloter l'intégralité de vos luminaires d'un même point, même si ceux-ci sont câblés indépendamment. Avec la solution Casambi et un simple bouton poussoir, il est possible de gérer l'intensité lumineuse sans fil pilote.
Le module Bluetooth s'adapte à toute installation DALI, 1-10V ou gradation de phase (Triac).

ACCESSOIRES

921823	*CELLULE DALI IR BT*
CNATM139	*DRIVER 38W 350-1050mA TW*

www.casambi.com

STANCIA, page 31

résistex

ENCASTRÉS & PLAFONNIERS TERTIAIRES

WAOUH

p.24, 25

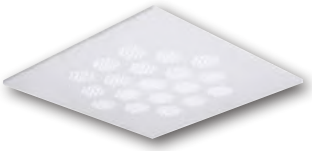

HONI

p.26

CIRCADIAN

p.27

IRO

p.29

YDILE

p.30

STANCIA

p.31

LED PANEL ADVANCED

p.32

GUIDE DE CHOIX

p.34, 35

WAOUH

CLASSE I | 50 IP | 08 IK | 97 IRC | 2500 mA DRIVER | 10° ANGLE | FLICKER FREE | CE NORME | 5 ANS GARANTIE | DRIVER INTERCHANGEABLE | DALI

Espaces dépourvus de fenêtre ou à faible éclairage naturel et tous les lieux destinés à être occupés plusieurs heures consécutives : bureaux, salles de classe, établissements de santé, espaces de vie...

circadien

Bien-être le meilleur de la lumière

+ PRODUITS

- Imite la lumière du soleil et ses bienfaits en reproduisant le spectre et le faisceau lumineux du soleil. L'intensité et la teinte du luminaire sont synchronisés automatiquement en fonction des heures de lever et coucher du soleil
- La couleur et la profondeur du ciel sont retranscrits.
- Simplicité d'utilisation via smartphone, panneau de contrôle ou système DALI
- Deux tailles disponibles
- Qualité exceptionnelle grâce aux :

- spectre équivalent au rayonnement visible du soleil
- IRC > 97 : rendu quasi-identique à la lumière du jour

- Pas d'éblouissement

Dimensions du panneau (mm)	W luminaire	Eclairement moyen (lx) au sol à 2.5m de hauteur	Temp K	Poids (kg)	Driver mA	g CO2/h	BLANC
WAOUH							
600x600	110.2	1500	2700- 6500	7.7	2500	6.93	***333000***
1200x600	161.7	3000	2700- 6500	21.3	5000	10.18	***333001***

CARACTÉRISTIQUES TECHNIQUES

Matériau corps	Aluminium
Matériau diffuseur	Verre
Optique	Directe / Indirecte / Symétrique Panneau composé de lentilles et de microstructures utilisées pour collimater la lumière
Maintien du flux	L70F10 > 120000h
Gradation	DALI, Bluetooth
Equipements inclus	Driver intégré ou interchangeable
Type de pose	Encastré : Cadre 333003 ou 333004 en accessoire obligatoire

ACCESSOIRES

333002	*Panneau de contrôle*
333003	*Cadre encastrement pour la réf 333000*
333004	*Cadre encastrement pour la réf 333001*

SCHÉMAS TECHNIQUES

A

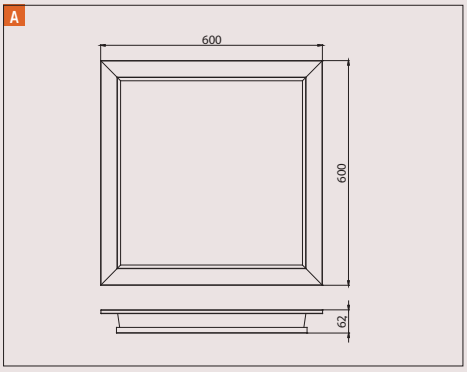

B

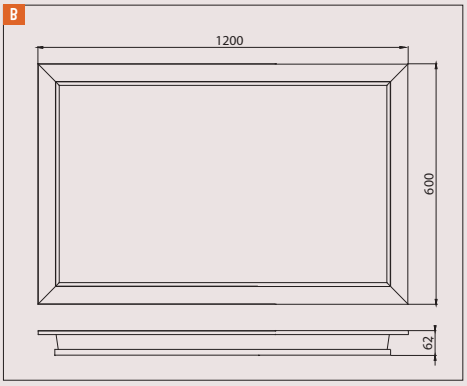

Avec le **Waouh**,
la lumière n'a jamais été aussi naturelle!

Nouveau :

Immergez-vous dans nos locaux et visualisez les spécificités du Waouh avec notre visite virtuelle en 360°. Rien de plus simple, prenez rendez-vous avec l'expert de votre secteur!
(contacts page 148)

Le Waouh intègre des paramètres techniques similaires à la lumière naturelle :

1- Le spectre est défini par l'ensemble des longueurs d'ondes correspondant à une couleur.

En comparaison avec un simple luminaire LED, le spectre du Waouh est équivalent au rayonnement visible du soleil tant dans l'intensité que dans les variations de températures de couleur, ce qui en fait un produit d'une qualité exceptionnelle.

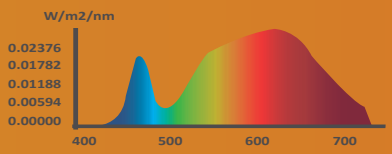

Spectre d'un luminaire LED en 3000K

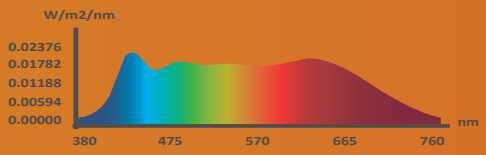

Spectre du luminaire Waouh

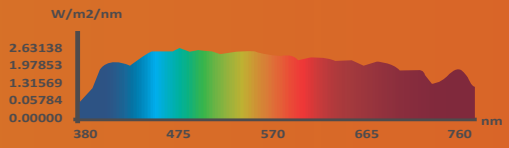

Spectre du soleil

2- Indice de Rendu des Couleurs (IRC) :

Il s'agit de la capacité à restituer les couleurs et contrastes.
On considère qu'un éclairage de très bonne qualité propose un IRC > 90.
Avec un IRC > 97, Le Waouh va bien au-delà des standards, permettant d'obtenir un rendu quasi identique à la lumière du jour.

Comment l'éclairage intelligent améliore notre bien-être et notre santé ?

En reproduisant la lumière du soleil et son influence sur le corps, l'éclairage circadien joue un rôle dans la synchronisation du rythme biologique, et par conséquent, la régulation de toutes les hormones associées. Nos solutions ***BioFeel*** s'adaptent parfaitement à chaque espace.

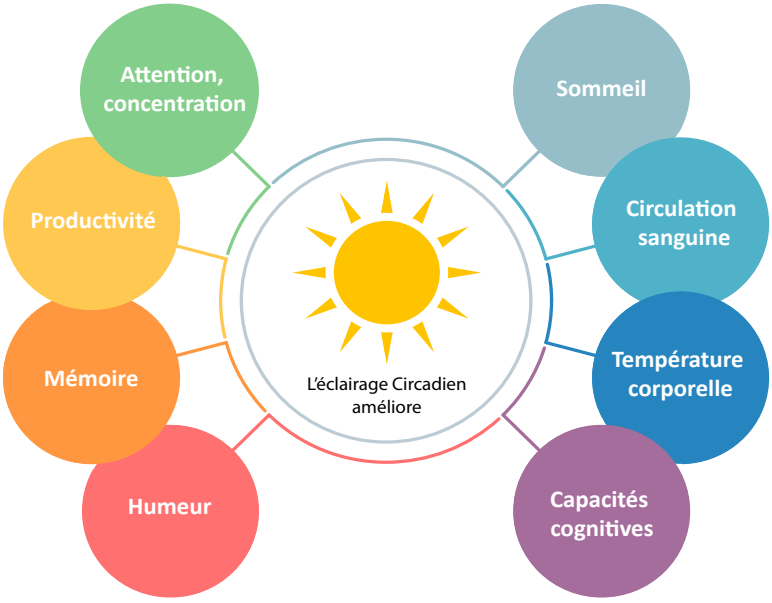

HONI

CLASSE II | 20 IP | 04 IK | 90 IRC | 1050 mA DRIVER | 66° ANGLE | FLICKER FREE | CE NORME | 5 ANS GARANTIE | DRIVER INTERCHANGEABLE | DALI

Résidentiel, établissements scolaires, bureaux, commerces, hôtellerie, restauration, santé...

+ PRODUITS

- Plafonnier Led à réflecteur basse luminance conçu pour favoriser un UGR<19
- Diffuseur en PMMA
- IRC 90
- Deux versions disponibles : version circadienne avec cellule à détection infrarouge Bluetooth intégrée et version Tunable White pilotée par bouton poussoir compatible avec la technologie circadienne

COMPATIBLE AVEC LA TECHNOLOGIE CIRCADIENNE (Driver 980019 + Cellule 921728) PERMETTANT :

- Variation automatique de la température de couleur en fonction de l'heure et de la géolocalisation
- Adaptation du flux lumineux en fonction de l'apport de lumière extérieure
- Détection de présence & préavis d'extinction

W source	W luminaire	Lm restitués	Temp K	Lm/W hors alim	Lm/W pdt complet	g CO2/h	BLANC
HONI TUNABLE WHITE 600x600 (sans driver) A							
	29.3	3548	2700- 6000	121		2.63	***621810***
HONI TUNABLE WHITE IR 600x600 (driver inclus) B							
29.3	34.5	3548	2700- 6000	121	103	1.3	***621811***

CARACTÉRISTIQUES TECHNIQUES

Matériau corps	Polycarbonate blanc
Matériau diffuseur	Polycarbonate
Optique	Directe UGR<19 (suivant étude type)
Maintien du flux	L80F10 > 72000h (Ta25°C)
Gradation	DALI, BP, automatique
Détection	IR, piloté, préavis d'extinction
Type de pose	Encastré, plafonnier

SCHÉMAS TECHNIQUES

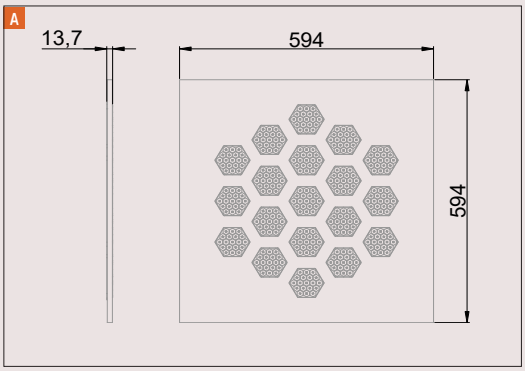

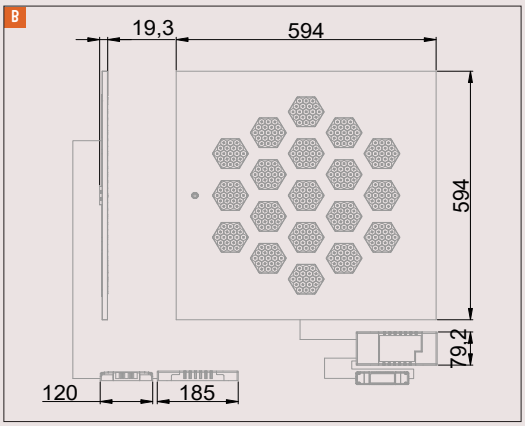

ACCESSOIRES

980019	*Driver tunable white DALI DT8 38W / 350-1050mA (détails page 12)*
799058	*Driver 350-1200 mA paramétrable par dip switch (détails page 12*
921728	*Cellule DT8 (Cellule maître) (détails page 12)*
921725	*Cellule extension (détails page 12)*
921824	*Interrupteur Bluetooth (détails page 12)*
799031	*Bâti plafonnier 600x600*
799032	*Bâti encastré (type ba13, bois) led panel 600x600*

CIRCADIAN

Résidentiel, bureaux, commerces, hôtellerie, restauration, santé...

CLASSE II | 40 IP | 07 IK | >80 IRC | 900 mA DRIVER | 110° ANGLE | FLICKER FREE | CE NORME | 5 ANS GARANTIE | DRIVER INTERCHANGEABLE | DALI

+ PRODUITS

- Variation blanc 2700K - 6000K
- 3 possibilités de montage : encastré, suspension et plafonnier
- Diffuseur microprismatique qui maximise le confort visuel
- Garantie 5 ans
- Communication & pilotage Bluetooth

COMPATIBLE AVEC LA TECHNOLOGIE CIRCADIENNE (Driver 980019 + Cellule 921728) PERMETTANT :

- Variation automatique de la température de couleur en fonction de l'heure et de la géolocalisation
- Adaptation du flux lumineux en fonction de l'apport de lumière extérieure
- Détection de présence & préavis d'extinction

W luminaire	Lm restitués	Temp K	Lm/W pdt complet	g CO2/h	BLANC
CIRCADIAN 600x600					
32.6	3517	TW 2700 à 6000	108	2.93	***799056***
CIRCADIAN 1200x300					
32.6	3517	TW 2700 à 6000	108	2.93	***799059***

CARACTÉRISTIQUES TECHNIQUES

Matériau corps	Aluminium
Matériau diffuseur	PMMA
Optique	Indirecte, UGR<19 (suivant étude type)
Maintien du flux	L80F10 > 72 000h (Ta25°C)
Gradation	DALI, BP, automatique
Détection	Cellules 921728 / 921725
Equipements inclus	Boitier de raccordement électrique
Type de pose	Encastré, plafonnier, suspension

SCHÉMAS TECHNIQUES

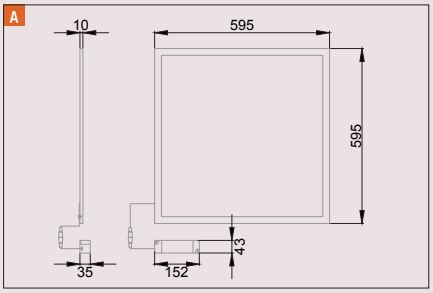

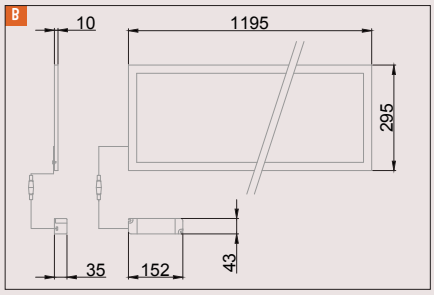

ACCESSOIRES

980019	*Driver tunable white DALI DT8 38W / 350-1050mA (détails page 12)*
799058	*Driver 350-1200 mA paramétrable par dip switch (détails page 12)*
921728	*Cellule DT8 (Cellule maître) (détails page 12*
921725	*Cellule extension (détails page 12)*
921824	*Interrupteur Bluetooth (détails page 12)*
799021	*Bâti montage plafonnier 1200x300*
799031	*Bâti plafonnier 600x600*
799032	*Bâti encastré (type ba13, bois) led panel 600x600*
899404	*Kit montage suspension*

WAOUH, page 24,25

STANCIA, page 31

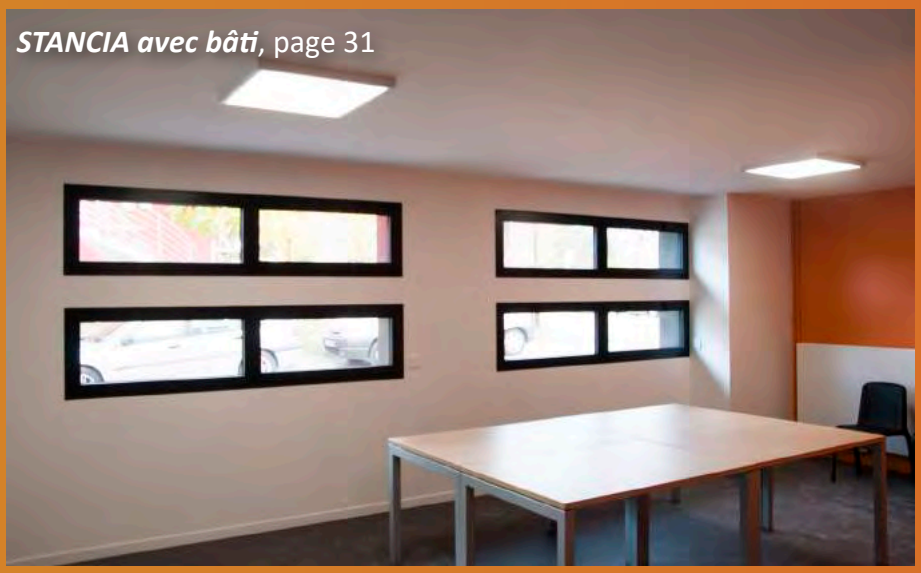

STANCIA avec bâti, page 31

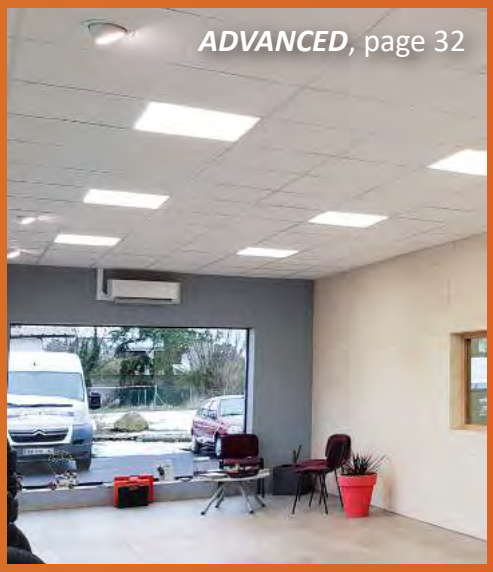

ADVANCED, page 32

CIRCADIAN, page 27

IRO

Bureaux, salles de réunion, salles de classe, restaurants, commerces...

CLASSE II | 20 IP | 04 IK | 80 IRC | 900 mA DRIVER | 100° ANGLE | FLICKER FREE | CE NORME | 5 ANS GARANTIE | DRIVER INTERCHANGEABLE | DALI

CEE

+ PRODUITS

- Technologie «Backlight» garantissant un éclairage homogène
- Diffuseur prismatique conçu pour favoriser un UGR < 19
- Driver flicker free
- Excellent flux lumineux
- Extra-fin : seulement 30 mm d'épaisseur
- Eligible aux CEE suivant installation

W source	W luminaire	Lm restitués	Temp K	Lm/W hors alim	Lm/W pdt complet	g CO2/h	BLANC
IRO ON/OFF							
34.4	36.7	4100	3000	123	112	3.3	***621441***
34.4	36.7	4252	4000	127	116	3.3	***621442***
IRO DALI							
34.4	36.7	4100	3000	123	112	2.31	***621443***
34.4	36.7	4252	4000	127	116	2.31	***621444***

CARACTÉRISTIQUES TECHNIQUES

Matériau corps	Aluminum
Matériau diffuseur	Polycarbonate opalescent
Optique	Directe, UGR<19 (suivant étude type)
Maintien du flux	L80F10 > 72 000h (Ta25°C)
Gradation	DALI
Equipements inclus	Driver déporté équipé d'un connecteur rapide Bornier poussoir à insertion directe avec double ligne de pontage (section 1.5/2 mm2)
Type de pose	Encastré

ACCESSOIRES

799032	*Bâti encastré (type ba13, bois) led panel 600x600*

SCHÉMA TECHNIQUE

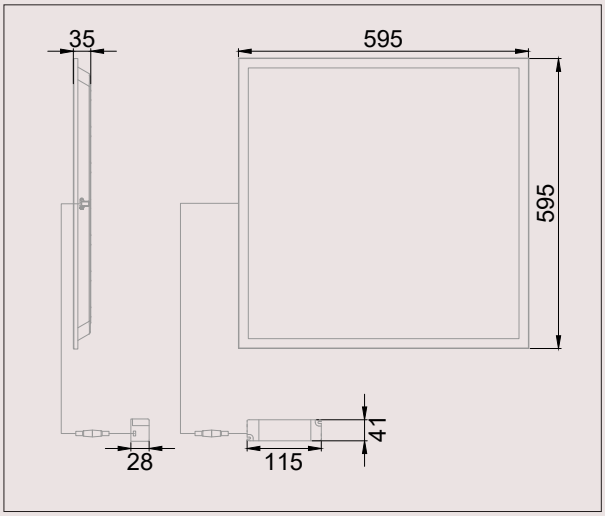

YDILE

Tertiaire : bureaux, salles de classe, cabinets de santé...

CLASSE I | 20 IP | 08 IK | >80 IRC | 72° ANGLE | FLICKER FREE | CE NORME | 5 ANS GARANTIE | DALI

+ PRODUITS

- Eclairage très basse luminance, qui favorise le bien-être & le confort : UGR < 16 suivant étude type
- Permet des économies significatives avec une efficacité lumineuse «direct emitting» de 138 lm/W
- Design architectural
- Version standard ou à gradation DALI
- Idéal pour les plafonds > 2.80m
- Garantie 5 ans
- Solidité IK08 côté pièce en position d'installation encastré, IK06 par l'arrière
- Versions DALI éligibles aux CEE suivant installation

W source	W luminaire	Lm restitués	Temp K	Lm/W hors alim	Lm/W pdt complet	Driver mA	g CO2/h	BLANC
YDILE ON/OFF								
35	36.6	4688	3000	134	128	80	3.29	***621470***
35	36.6	5081	4000	145	138	80	3.29	***621471***
YDILE DALI								
32	36.6	4362	3000	145	119	150	2.3	***621472***
32	36.6	4737	4000	148	129	150	2.3	***621473***

CARACTÉRISTIQUES TECHNIQUES

Matériau corps	Tôle d'acier
Matériau diffuseur	Polycarbonate
Optique	Directe, UGR < 16 suivant étude type
Maintien du flux	L70F10 > 50 000h (Ta25°)
Gradation	DALI
Equipements inclus	Driver intégré, déporté (pour la version DALI) Bornier poussoir à insertion directe
Type de pose	Encastré, plafonnier

SCHÉMA TECHNIQUE

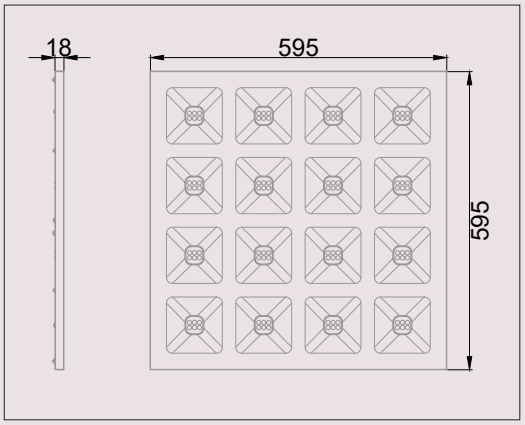

ACCESSOIRES

799031	*Bâti plafonnier led panel 600x600*
799032	*Bâti encastré (type ba13, bois) led panel 600x600*

STANCIA

Tertiaire : milieux humides types hôpitaux, cuisines, salles de bain, auvents...

CLASSE II | 65 IP | 08 IK | >80 IRC | 900 mA DRIVER | 120° ANGLE | FLICKER FREE | NORME | 5 ANS GARANTIE | DRIVER INTERCHANGEABLE

+ PRODUITS

- Eclairage homogène, anti-éblouissement grâce à la technologie du diffuseur en PMMA
- Presse-étoupe au dos de lappareil pour une étanchéité parfaite et durable
- Vendu avec l'alimentation
- Cadre garantissant un étanchéité IP65 et une résistance IK08
- Système de fixation rapide dans les faux-plafonds qui ne nécessite pas de modification de la structure

W source	W luminaire	Lm restitués	Temp K	Lm/W hors alim	Lm/W pdt complet	g CO2/h	BLANC
STANCIA							
34.3	39.2	3019	4000	88	77	3.52	***799049***

CARACTÉRISTIQUES TECHNIQUES

Matériau corps	Alliage d'aluminium
Matériau diffuseur	PMMA (light guide plate)
Optique	Indirecte, UGR < 19 (suivant étude type)
Maintien du flux	L70F10 > 50000h (Ta25°C)
Equipements inclus	Driver déporté connectique IP65 Filin anti-chute
Type de pose	Encastré

ACCESSOIRES

799032	*Bâti encastré (type ba13, bois) led panel 600x600*

SCHÉMA TECHNIQUE

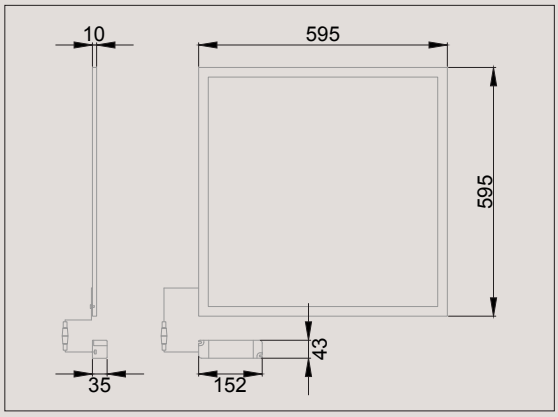

Presse-étoupe étanche

LED PANEL ADVANCED

CLASSE II | 40 IP | 08 IK | >80 IRC | 110° ANGLE | FLICKER FREE | CE NORME | 5 ANS GARANTIE | DALI

Bureaux, salles de réunion, salles de classe, restaurants, commerces...

+ PRODUITS

- Plug and play, l'installation est facilitée grâce au bornier de repiquage et filin de sécurité.
- Faible épaisseur, diffuseur en PMMA (light guide plate)
- Conçu pour éviter l'éblouissement et le scintillement
- Excellente homogénéité de la couleur
- Montage possible en encastré, suspension, plafonnier
- Driver inclus pour les versions concernées
- Gradation DALI

W source	W luminaire	Lm restitués	Temp K	Lm/W hors alim	Lm/W pdt complet	Driver mA	g CO2/h	BLANC
LED PANEL ADVANCED 600x600 (driver inclus)								
31.2	36	3507	3000	112	97	900	3.24	***799041***
31.2	36	3665	4000	117	102	900	3.24	***799042***
LED PANEL ADVANCED 1200x300 (driver inclus)								
30.4	35	3361	3000	111	96	900	3.15	***799046***
30.4	35	3548	4000	117	101	900	3.15	***799045***
LED PANEL ADVANCED 600x600 NU (sans driver)								
31.2		3507	3000	112		900	1.96	***799061***
31.2		3665	4000	117		900	1.96	***799047***
LED PANEL ADVANCED 1200x300 NU (sans driver)								
30.4		3548	4000	117		900	1.91	***799048***
LED PANEL ADVANCED TUNABLE WHITE 600X600 NU (sans driver)								
32.6		3517	TW 2700- 6000	108		900	2.93	***799056***
LED PANEL ADVANCED TUNABLE WHITE 1200X300 NU (sans driver)								
32.6		3517	TW 2700- 6000	108		900	2.93	***799059***

CARACTÉRISTIQUES TECHNIQUES

Matériau corps	Profilé aluminium Soudure des angles invisible
Matériau diffuseur	PMMA
Optique	Indirecte, UGR<19 (suivant étude type)
Maintien du flux	L80F10 > 72 000h (Ta25°c)
Gradation	DALI-PUSH Variation de température (tunable white)
Equipements inclus	Connecteur de repiquage à insertion directe avec double ligne de pontage (secteur 1.5/2.5 mm2) Filin anti-chute
Type de pose	Encastré, plafonnier, suspension

ACCESSOIRES

799054	*Driver DALI PUSH 36W - 900mA*
799021	*Bâti montage plafonnier 1200x300*
799031	*Bâti plafonnier 600x600*
799032	*Bâti encastré (type ba13, bois) led panel 600x600*
899404	*Kit montage suspension*

SCHÉMAS TECHNIQUES

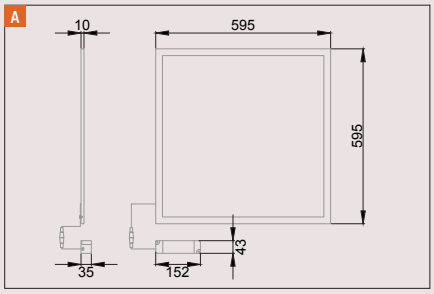

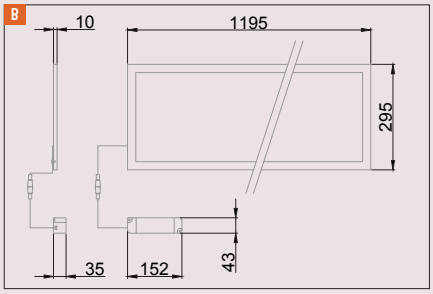

CIRCADIAN, page 27

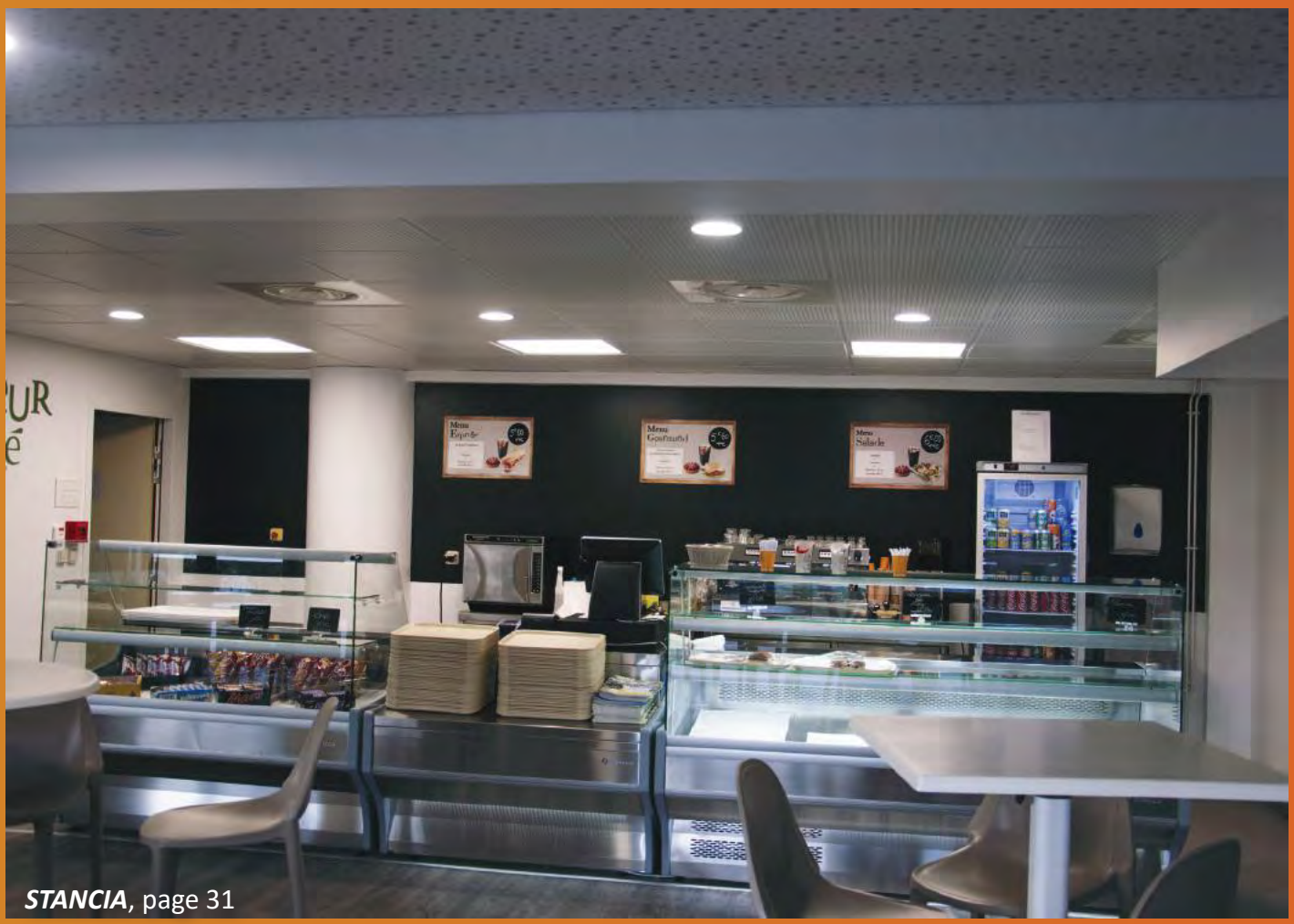

STANCIA, page 31

GUIDE DE CHOIX ENCASTRÉS & PLAFONNIERS TERTIAIRES

	HONI	CIRCADIAN	IRO
			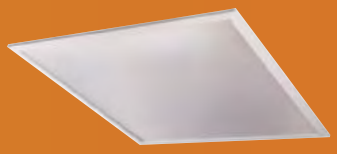
	circadien	circadien, Flicker free	CEE
Résistance	IP 20 / IK 04	IP 40 / IK 07	IP 40 / IK 04
Classe	CLASSE II	CLASSE II	CLASSE II
Température de couleur	de 2700K à 6000K	de 2700K à 6000K	3000K & 4000K
UGR	<19	<19	<19
Flux restitué	3548	3517	3958 - 4252
Efficacité énergétique	103Lm/w-121Lm/w	108Lm/w	112Lm/w-120Lm/w
Maintien du flux	L80F10 > 72000h (Ta25°C)	L80F10 > 72 000h (Ta25°C)	L80F10 > 72 000h (Ta25°C)
Dimensions	*600x600*	*600x600* *1200x300*	*600x600*
Pose	Encastré, Plafonnier	Encastré, Plafonnier, Suspension Encastré type BA13, bois, uniquement pour la version 600x600	Encastré
Garantie	5 ANS GARANTIE	5 ANS GARANTIE	5 ANS GARANTIE
Driver inclus	✗ ✓	✗	✓
Gestion de L'éclairage	DALI Push Tunable White	Par cellule DT8 et driver TW DALI DT8	Gradation DALI
Bluetooth	✓	✓	✗
Page	26	27	29

YDILE	STANCIA	ADVANCED
Flicker free	Flicker free	
20 IP / 08 IK	65 IP / 08 IK	40 IP / 04 IK
CLASSE I	CLASSE II	CLASSE II
3000K & 4000K	4000K	3000K & 4000K de 2700K à 6000K
<16	**<19**	**<19**
4362 - 5081	**3019**	
128Lm/w-138Lm/w 119Lm/w-129Lm/w	**88Lm/w**	**112Lm/w-117Lm/w 108Lm/w**
L70F10 > 50 000h (Ta25°)	**L70F10 > 50000h (Ta25°C)**	**L80F10 > 72 000h (Ta25°c)**
600x600	***600x600***	***600x600 1200x300***
Encastré, Plafonnier, Encastré type BA13, bois	Encastré, Plafonnier, Encastré type BA13, bois	Encastré, Plafonnier, Suspension Encastré type BA13, bois, uniquement pour la version 600x600
5 ANS GARANTIE	5 ANS GARANTIE	5 ANS GARANTIE
✓	✓	✗ ✓
Gradation DALI	✗	DALI Push / Tunable White
✗	✗	En option / En option
30	**31**	**32**

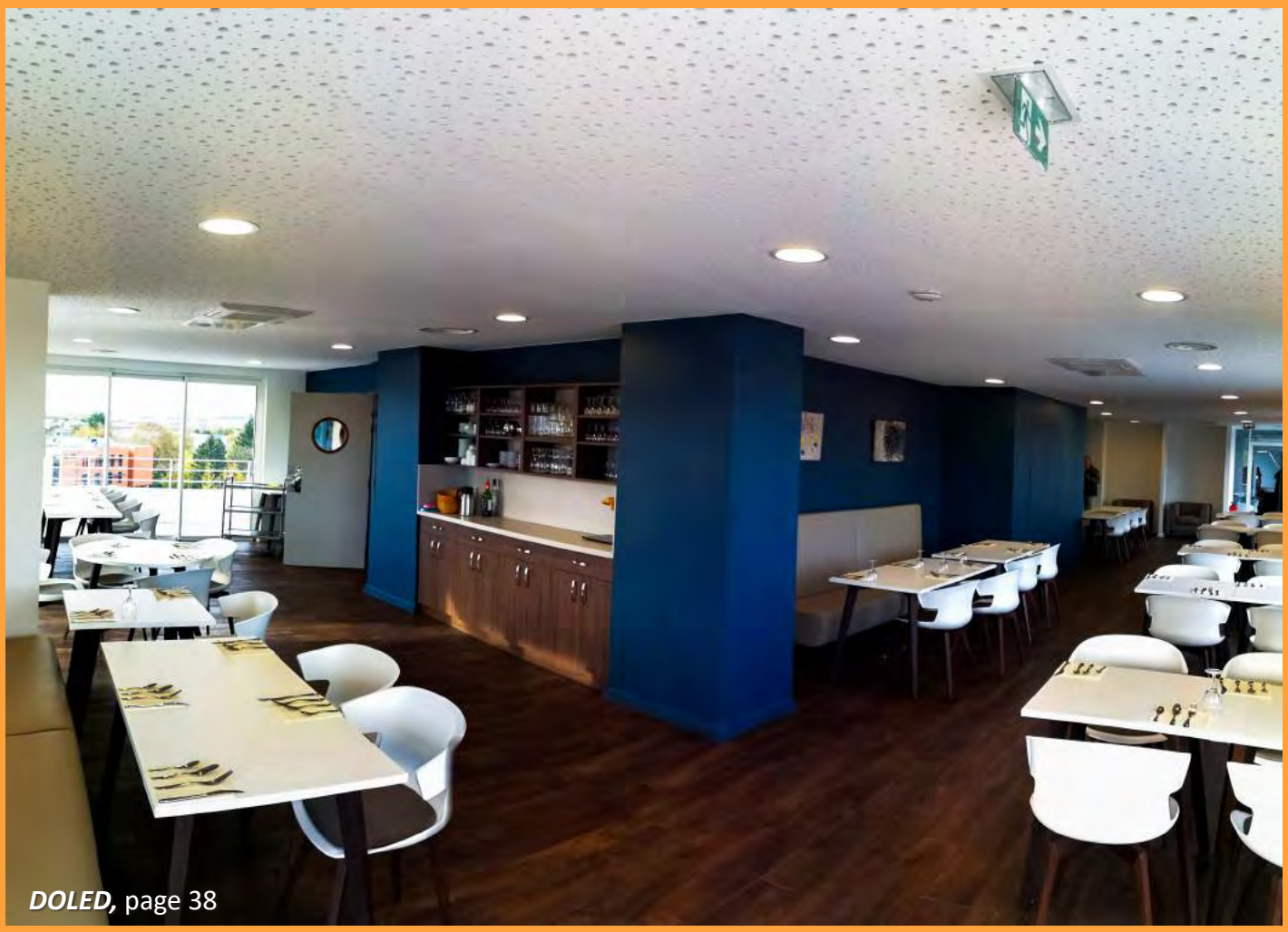

DOLED, page 38

PLAFOLED CARRE, page 41

PLAFOLED ROND, page 41

résistex

DOWNLIGHTS & SPOTS

DOLED

p.38

DOLED IK

p.39

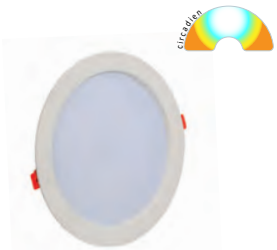

DOLED CIRCADIEN

p.40

PLAFOLED

p.41

ZEPHYR

p.42

MUSE

p.43

DOLED FIRST

p.44

SPOTLED

p.46

AQUALED

p.47

SPOTY

p.48

TUBEO

p.49

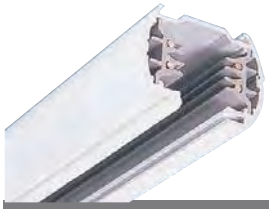

RAIL

p.50

DOLED

Circulations intérieures, résidentiel, bureaux, commerces, hôtellerie, restauration...

CLASSE II | IP 44 | IK 07 | IRC >80 | ANGLE 105° | NORME CE | GARANTIE 5 ANS | DRIVER INTERCHANGEABLE | DALI

+ PRODUITS

- Doté de 3 ressorts pour un maintien optimal
- Allie qualité de l'éclairage, résistance (IK07) et durabilité
- Excellente efficacité lumineuse
- Installation sans outils grâce aux ressorts de montage rapide
- Possibilité de pilotage DALI
- Alimentation incluse déportée
- Version spéciale réhabilitation (962455) : même Ø qu'un 2x18W et 2x26W

W source	W luminaire	Lm restitués	Temp K	Lm/W hors alim	Lm/W pdt complet	Driver mA	g CO2/h	BLANC	NOIR
DOLED Ø168 17W A									
15.2	17	1537	3000	101	90	400	1.53	962433	962463
15.2	17	1584	4000	104	93	400	1.53	962434	962464
DOLED Ø180 20W B									
16.9	20.4	1851	3000	110	91	600	1.83	962443	962473
16.9	20.4	1885	4000	112	92	600	1.83	962444	962474
DOLED Ø180 20W DALI-PUSH BOUTON POUSSOIR B									
16.9	20.4	1885	4000	112	92	600	1.28	962456	
DOLED RÉHABILITATION Ø225 20W C									
16.9	20.4	1885	4000	112	92	600	1.83	962455	
DOLED Ø225 30W C									
25.8	30.6	2794	3000	108	91	700	2.75	962453	
25.8	30.6	2842	4000	110	93	700	2.75	962454	

CARACTÉRISTIQUES TECHNIQUES

Matériau corps	Aluminium
Matériau diffuseur	Polycarbonate opalescent
Optique	Directe
Maintien du flux	L80F10 > 50 000h (Ta25°C)
Gradation	DALI-PUSH
Equipements inclus	Bornier poussoir à insertion directe avec double ligne de pontage (section 1.5/2.5 mm²) 3 ressorts pour un maintien parfait Driver déporté pré-câblé
Type de pose	Encastré plafond

SCHÉMAS TECHNIQUES

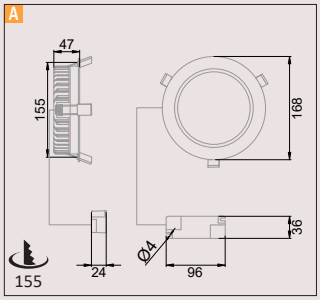

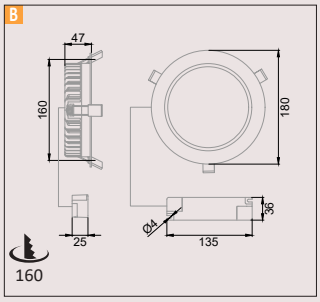

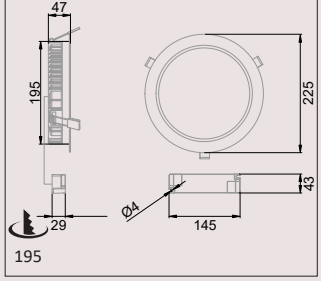

résistex

DOLED IK

Circulations intérieures, logements collectifs...

CLASSE II | 44 IP | 10 IK | >80 IRC | 700 mA DRIVER | 105° ANGLE | CE NORME | 5 ANS GARANTIE | DRIVER INTERCHANGEABLE

+ PRODUITS

- Conçu pour les envrionnements les plus difficiles : IK10
- Sécurisation par 3 vis antivandales en façade
- Alimentation déportée incluse
- Doté de 3 ressorts pour un maintien optimal

W source	W luminaire	Lm restitués	Temp K	Lm/W hors alim	Lm/W pdt complet	Driver mA	g CO2/h	BLANC
DOLED IK Ø225								
25.8	30.6	2358	4000	91	77	700	2.75	*962457*

CARACTÉRISTIQUES TECHNIQUES

Matériau corps	Aluminium
Matériau diffuseur	Polycarbonate opalescent
Optique	Directe
Maintien du flux	L80F10 > 50 000h (Ta25°C)
Equipements inclus	Bornier poussoir à insertion directe avec double ligne de pontage (section 1.5/2.5 mm²) 3 ressorts pour un maintien parfait Driver déporté pré-câblé
Type de pose	Encastré plafond

SCHÉMA TECHNIQUE

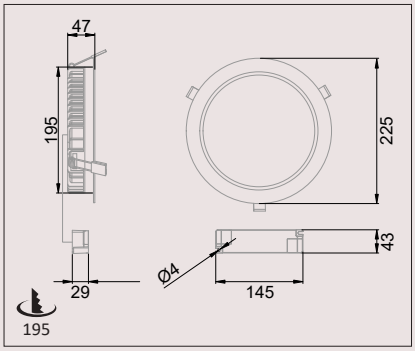

DOLED TUNABLE WHITE

Circulations intérieures, residentiel, bureaux, commerces, hôtellerie, restauration, santé...

CLASSE II | 44 IP | 07 IK | 85 IRC | 450 mA DRIVER | 120° ANGLE | FLICKER FREE | NORME | 5 ANS GARANTIE | DRIVER INTERCHANGEABLE

+ PRODUITS

- Variation blanc 2700K - 6000K
- Indice de rendu de couleur : 85

COMPATIBLE AVEC LA TECHNOLOGIE CIRCADIENNE (Driver 980019 + Cellule 921728) PERMETTANT :

- Variation automatique de la température de couleur en fonction de l'heure et de la géolocalisation
- Adaptation du flux lumineux en fonction de l'apport de lumière extérieure
- Détection de présence & préavis d'extinction

W luminaire	Lm restitués	Temp K	Lm/W pdt complet	g CO2/h	BLANC
DOLED Ø230 (SANS DRIVER)					
18.4	1701	2700- 6000	92	1.15	***962410***

CARACTÉRISTIQUES TECHNIQUES

Matériau corps	Aluminium
Matériau diffuseur	Polycarbonate opalescent semi-translucide
Optique	Directe
Maintien du flux	L80F10 > 50 000h (Ta25°C)
Gradation	DALI, BP, automatique (cellule 921721), DALI TW
Equipements inclus	Bornier poussoir à insertion directe avec double ligne de pontage (section 1.5/2.5 mm²)
Type de pose	Encastré plafond

SCHÉMA TECHNIQUE

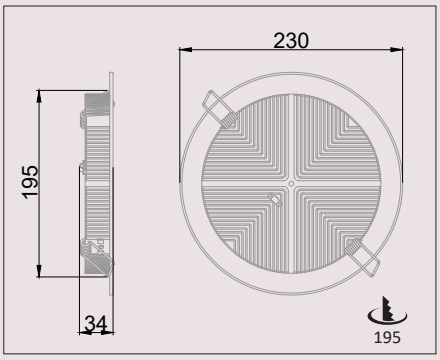

ACCESSOIRES POUR PILOTAGE CIRCADIEN

980019	*Driver tunable white DALI DT8 38W / 350-1050mA (détails page 12)*
921728	*Cellule circadienne DALI DT8 (détails page 12)*
921725	*Cellule extension (détails page 12)*
921824	*Interrupteur Bluetooth (détails page 12)*
921806	*Module Casambi DALI/1-10V (détails page 21)*
921813/921811	*Interrupteur Casambi Bluetooth (détails page 21)*

PLAFOLED

Circulations intérieures, espaces de vie, bureaux, halls d'accueil, salles de réunion, hôtels, restaurants...

CLASSE II | 40 IP | 08 IK | >80 IRC | CE NORME | 5 ANS GARANTIE | DRIVER INTERCHANGEABLE

+ PRODUITS

- S'associe avec la gamme ZEPHYR là où il n'y a pas de faux plafond
- Pose rapide sur étrier
- Diffuseur en PMMA (light guide)
- Driver inclus déporté
- Verrouillage avec une seule vis TORX non apparente
- Corps et refroidisseur en fonte d'aluminium

W source	W luminaire	Lm restitués	Temp K	Lm/W hors alim	Lm/W pdt complet	Driver mA	g CO2/h	Angle de faisceau	BLANC	NOIR
PLAFOLED ROND Ø240 A										
16	18.8	1418	3000	89	76	650	1.69	115°	***759203***	
16	18.8	1522	4000	95	75	650	1.69	115°	***759204***	
PLAFOLED ROND Ø320 B										
29.4	33.6	2737	3000	93	82	800	3.02	120°	***759363***	
29.4	33.6	2878	4000	98	86	800	3.02	120°	***759364***	
PLAFOLED CARRÉ 240X240 C										
16	18.8	1418	3000	89	75	650	1.69	115°	***749203***	***749293***
16	18.8	1522	4000	95	81	650	1.69	115°	***749204***	***749294***
PLAFOLED CARRÉ 320X320 D										
29.4	33.6	2588	3000	88	77	800	3.02	120°	***749363***	***749393***
29.4	33.6	2728	4000	93	81	800	3.02	120°	***749364***	***749394***

CARACTÉRISTIQUES TECHNIQUES

Matériau corps	Aluminium peint époxy blanc ou noir
Matériau diffuseur	PMMA
Optique	Indirect, light guide directe
Maintien du flux	L70F10 > 54 000h (Ta25°C)
Equipements inclus	Driver déporté Etrier de fixation verrouillé par une seule vis Bornier poussoir à insertion directe avec double ligne de pontage (section 1.5/2.5 mm²) Boîtier de connexion IP20 Cadre anti-arrachement
Type de pose	Applique murale ou plafonnier

SCHÉMAS TECHNIQUES

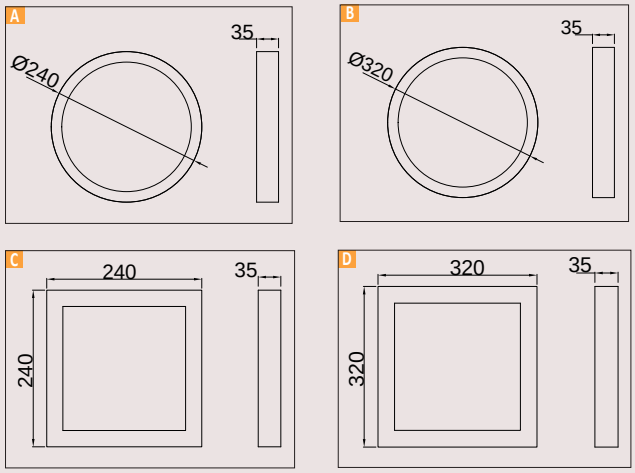

ZEPHYR

Circulations intérieures, commerces, restaurants, hôtels, bureaux, halls d'entrées, résidentiel...

CLASSE II | 40 IP | 08 IK | >80 IRC | CE NORME | 5 ANS GARANTIE | DRIVER INTERCHANGEABLE

+ PRODUITS

- Downlight extra-plat (22 mm) en aluminum et PMMA
- Version ronde ou carrée
- Garantie 5 ans
- S'associe avec le PLAFOLED

W source	W luminaire	Lm restitués	Temp K	Lm/W hors alim	Lm/W pdt complet	Driver mA	Angle de faisceau	g CO2/h	BLANC
ZEPHYR Ø180 A									
10.9	13.5	848	3000	78	63	300	112°	1.21	791900
10.9	13.5	908	4000	83	67	300	112°	1.21	791901
ZEPHYR Ø240 B									
16	18.8	1422	3000	89	76	650	112°	1.69	791902
16	18.8	1519	4000	95	81	650	112°	1.69	791903
ZEPHYR CARRÉ 240X240 C									
16	18.8	1418	3000	89	75	650	113°	1.69	791904
16	18.8	1522	4000	95	81	650	113°	1.69	791905

CARACTÉRISTIQUES TECHNIQUES

Matériau corps	Aluminium blanc
Matériau diffuseur	PMMA
Optique	Indirecte, light guide
Maintien du flux	L70F10 > 54 000h (Ta25°)
Equipements inclus	Driver déporté Bornier poussoir à insertion directe avec double ligne de pontage (section 1.5/2.5 mm²)
Type de pose	Encastré plafond

SCHÉMAS TECHNIQUES

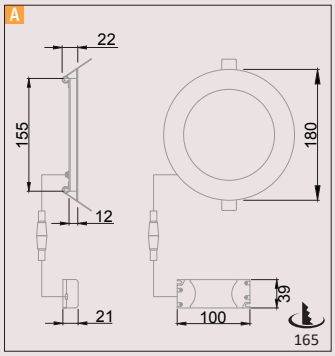

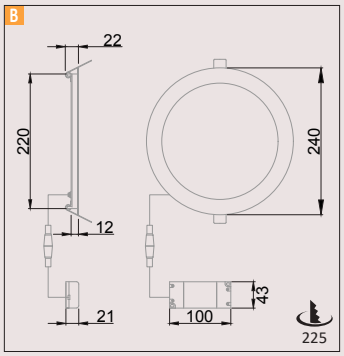

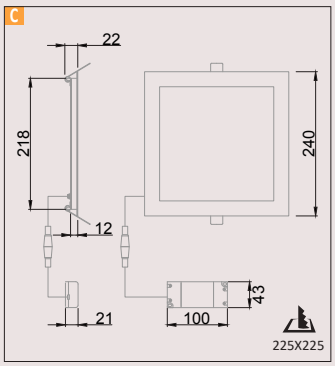

résistex

MUSE

Commerces, restaurants, hôtels, bureaux, halls d'entrées, circulations intérieures, logements collectifs...

CLASSE II | 20 IP | 07 IK | >80 IRC | 110° ANGLE | CE NORME

+ PRODUITS

- Spécial réhabilitation : s'adapte au percage existant Ø 40mm jusqu'à Ø160mm
- Fixation en semi-encastré à l'aide de ressorts coulissants
- Fixation possible en saillie
- Réhabilitation et neuf
- Idéal dans les plafonds acoustiques, percement Ø 40mm
- Faible épaisseur 13mm

W source	W luminaire	Lm restitués	Temp K	Lm/W hors alim	Lm/W pdt complet	Angle de faisceau	g CO2/h	BLANC
MUSE ROND Ø215 A								
14.7	18.7	1486	3000	101	79	110°	1.68	***759400***
14.7	18.7	1620	4000	110	87	110°	1.68	***759401***
MUSE CARRÉE 215x215 B								
14.6	18.7	1438	3000	98	77	120°	1.68	***759402***
14.6	18.7	1567	4000	107	84	120°	1.68	***759403***

CARACTÉRISTIQUES TECHNIQUES

Matériau corps	Aluminium
Matériau diffuseur	Polycarbonate
Optique	Indirecte, light guide
Maintien du flux	L80F10 > 54 000h (Ta25°C)
Equipements inclus	Driver intégré Ressorts coulissants afin de s'adapter au trou d'encastrement existant: Ø de 40mm à Ø de 160mm Bornier poussoir à insertion directe avec double ligne de pontage (section 1.5/2.5mm²)
Type de pose	Semi-encastré et plafonnier

SCHÉMAS TECHNIQUES

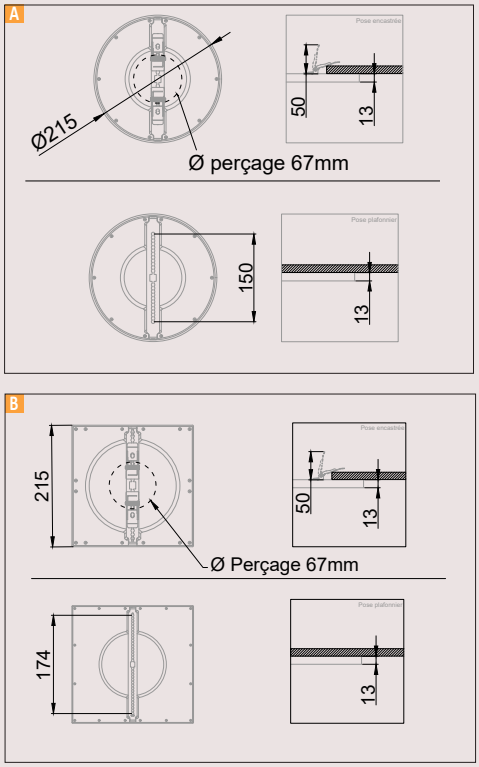

DOLED FIRST

Logements neufs :
circulations, halls d'entrée, pièces de vie

CLASSE II | 40 IP | 08 IK | >80 IRC | 110° ANGLE | CE NORME

+ PRODUITS

- Rapport qualité / prix
- Ressort de fixation simple action
- Convient particulièrement aux logements neufs
- Excellent maintien du flux
- Connexion rapide

W luminaire	Lm restitués	Temp K	Lm/W pdt complet	g CO2/h	BLANC
DOLED FIRST					
20.5	1673	4000	82	1.84	***962482***

CARACTÉRISTIQUES TECHNIQUES

Matériau corps	Polycarbonate blanc
Matériau diffuseur	Polycarbonate opalescent
Optique	Directe
Maintien du flux	L90F10 > 54 000h (Ta25°C)
Equipements inclus	Driver intégré Bornier poussoir à insertion directe avec double ligne de pontage (section 1.5/2.5mm²)
Type de pose	Encastré plafond

SCHÉMA TECHNIQUE

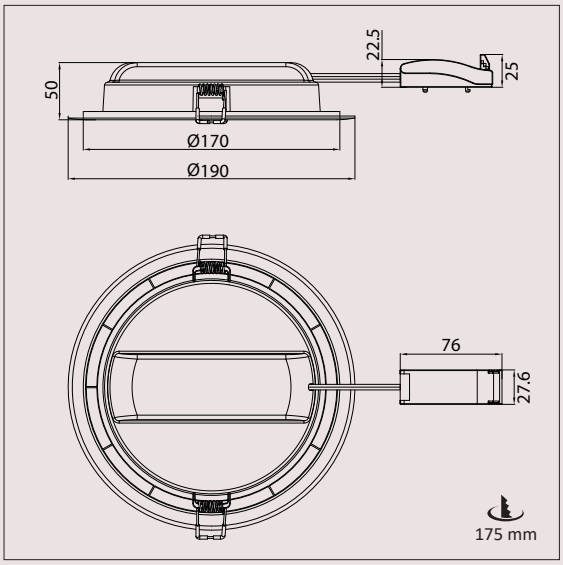

Profondeur d'encastrement 55 mm

DOLED, page 38

SPOTLED, page 46

PLAFOLED ROND, page 41

PLAFOLED CARRE, page 41

DOLED, page 38

ZEPHYR, page 42

SPOTLED

Circulations intérieures, résidentiel, commerces, restaurants, hôtels, bureaux, halls d'entrées...

CLASSE II | 44 IP | 07 IK | >80 IRC | 300 mA DRIVER | 40° ANGLE | FLICKER FREE | GRADATION | CE NORME | 5 ANS GARANTIE | DRIVER INTERCHANGEABLE

+ PRODUITS

- Spot compact pour une installation dans tout type de faux-plafonds
- Optique orientable
- Excellent confort visuel
- Dissipateur thermique en aluminium, optimisation du refroidissement
- Garantie 5 ans

W source	W luminaire	Lm restitués	Temp K	Lm/W hors alim	Lm/W pdt complet	Driver mA	g CO2/h	BLANC
SPOTLED								
8.44	10.2	844	3000	100	83	300	0.63	***963103***
8.44	10.2	860	4000	102	84	300	0.63	***963104***

CARACTÉRISTIQUES TECHNIQUES

Matériau corps	Aluminium
Matériau diffuseur	Verre
Optique	Directe
Maintien du flux	L70F10 > 54400h (Ta25°C)
Gradation	Driver dimmable TRIAC (gradation de phase)
Equipements inclus	Driver déporté Bornier poussoir à insertion directe avec double ligne de pontage (section 1.5/2.5mm²)
Type de pose	Encastré plafond

SCHÉMA TECHNIQUE

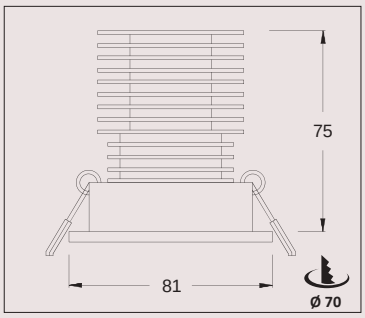

AQUALED

Intérieur ou extérieur :
pièces humides, salles de bains, spas, supermarchés, bureaux...

CLASSE III | CLASSE II | 65/44 IP | 07 IK | >84 IRC | 350 mA DRIVER | 90° ANGLE | CE NORME | DRIVER INTERCHANGEABLE

+ PRODUITS

- Spot étanche IP65 avec connecteur IP44
- Compact pour une installation facilitée
- Classe 3 avec la rallonge 2m (en option) driver déporté en dehors du volume 1
- S'intègre dans le volume 1 des salles de bain (driver déporté)

CEE

W source	W luminaire	Lm restitués	Temp K	Lm/W hors alim	Lm/W pdt complet	Driver mA	g CO2/h	BLANC	CHROME
AQUALED Ø90 A									
6.5	7.8	617	3000	95	79	350	0.49	965703	965705
6.5	7.8	627	4000	97	80	350	0.49	965704	965706
AQUALED Ø110 B									
8.24	9.8	838	3000	102	86	350	0.61	965713	
8.24	9.8	848	4000	103	87	350	0.61	965714	

CARACTÉRISTIQUES TECHNIQUES

Matériau corps	Aluminium blanc ou chromé
Matériau diffuseur	Polycarbonate opalescent
Optique	Directe
Maintien du flux	L80F10 > 54 000h (Ta25°C)
Classe	Luminaire classe 3 TBTS (<30VDC) et driver classe 2 Le luminaire peut être placé en volume 1 si son driver est déporté en dehors du volume 2 (avec l'ajout de la rallonge) ou alors l'ensemble convient à une installation en volume 2
Equipements inclus	Driver déporté Bornier type domino (jusqu'à 1.5mm²) dans boîtier IP44
Type de pose	Encastré plafond

SCHÉMAS TECHNIQUES

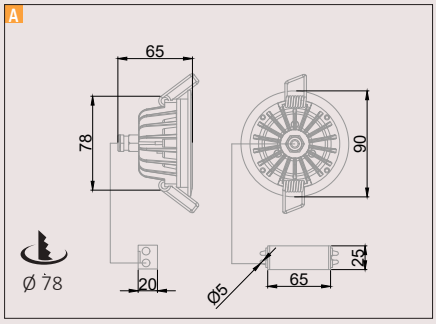

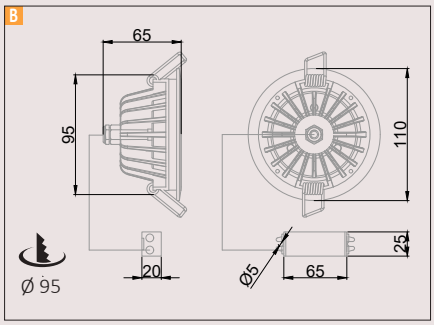

ACCESSOIRES

965707	*Rallonge 2m classe 3 Aqualed*

SPOTY

Entrées, couloirs, halls d'accueils, espaces de vie , éclairage de mise en valeur

CLASSE II | 20 IP | 08 IK | >80 IRC | 45° ANGLE | CE NORME

Connecteur rapide de repiquage

+ PRODUITS

- Spot équipé d'une ampoule LED GU10 remplaçable
- Anneau orientable permettant de diriger l'éclairage en fonction de vos besoins
- Accès à la lampe par le dessous pour un changement facilité
- Excellente efficacité lumineuse
- 90% d'économies d'énergie par rapport à un spot halogène 50W
- Résistant IK08

W luminaire	Lm restitués	Temp K	Lm/W pdt complet	g CO2/h	BLANC
SPOTY					
6.5	638	3000	98	0.58	***963203***
6.7	717	4000	107	0.60	***963204***

CARACTÉRISTIQUES TECHNIQUES

Matériau corps	Aluminium
Optique	Directe
Maintien du flux	L80F50 > 36 000h (Ta25°C)
Equipements inclus	Bornier poussoir à insertion directe avec double ligne de pontage (section 1.5/2.5 mm²) Ampoule LED GU10 non-dimmable
Type de pose	Encastré plafond

SCHÉMA TECHNIQUE

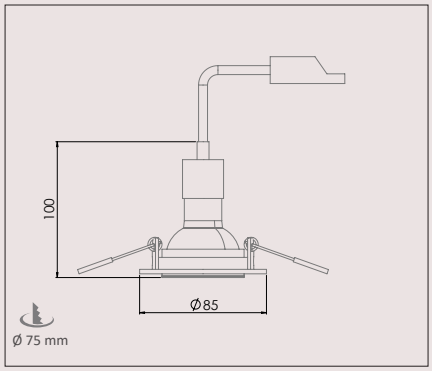

résistex

TUBEO

Espaces commerciaux, culturels...

CLASSE I | 20 IP | >85 IRC | FLICKER FREE | CE NORME | 5 ANS GARANTIE

+ PRODUITS

- Projecteur LED idéal pour l'accentuation de zones ciblées
- UGR < 11 (suivant étude type)
- Eclairage avec faisceau intensif pouvant être adapté à la demande
- Rotation de la tête à 350° par rapport à l'axe vertical et jusqu'à 90° vers le haut

W luminaire	Lm restitués	Temp K	Lm/W pdt complet	IRC	Angle	g CO2/h	BLANC	NOIR
TUBEO 12W A								
12	1050	3000	88	90	30°	1.08	971600	971606
12	1267	4000	106	90	30°	1.08	971601	971607
TUBEO PAT 26W B								
26	2127	3000	82	85	29°	2.34	971602	971608
26	2195	4000	84	85	29°	2.34	971603	971609
TUBEO 26W C								
26	2127	3000	82	85	29°	2.34	971604	971610
26	2195	4000	84	85	29°	2.34	971605	971611

CARACTÉRISTIQUES TECHNIQUES

Matériau corps	Aluminium moulé
Matériau diffuseur	Thermoplastique aluminisé
Optique	Directe Angle d'éclairement par défaut 30° ou 29° UGR<11 (suivant étude type)
Maintien du flux	L80F10 > 64 000h (Ta25°C)
Equipements inclus	Driver intégré Connecteur pour rail triphasé
Type de pose	Rail triphasé 230V A B plafonnier C

SCHÉMAS TECHNIQUES

A

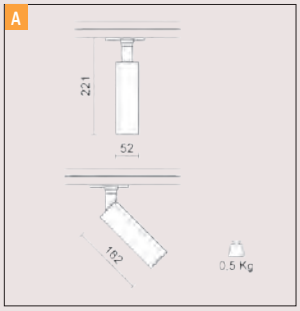

B

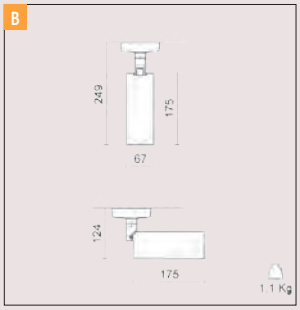

C

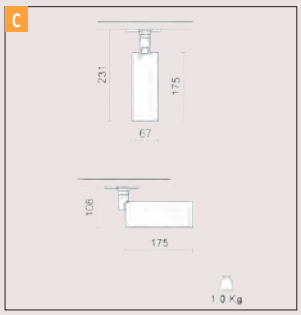

RAILS TRX

CLASSE I | 20 IP | CE NORME

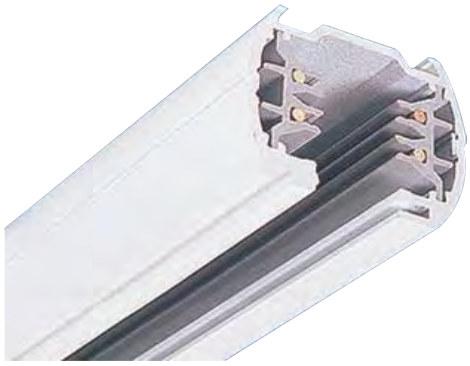

+ PRODUITS

- Rails triphasés modulaires
- Plusieurs longueurs de rails
- Accessoires en fonction du projet

CARACTÉRISTIQUES TECHNIQUES

Matériau corps	Rails (1.1kg au mètre) en aluminium extrudé Chaque circuit peut supporter 3500W (possibilité de couper le rail)
Equipements inclus	4 conducteurs section 4mm²
Type de pose	Murale ou plafonnier

Rail TRXW 230V	BLANC	NOIR
RAIL 1M	955001	955009
RAIL 2M	955021	955029
RAIL 3M	955041	955049

ACCESSOIRES

955071 *Fixation plafond*
955061 *Kit de suspension BLANC*

Charge maxi verticale = 20 Kg par mètre de rail

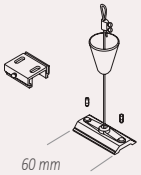

Avec 1 câble de suspension de 2m, 1 cache piton, 1 barrette de fixation sur rail. Charge maxi 15 Kg par mètre de rail.

955101 *Alimentation droite BLANC*
955109 *Alimentation droite NOIR*
955201 *Alimentation gauche BLANC*
955209 *Alimentation gauche NOIR*

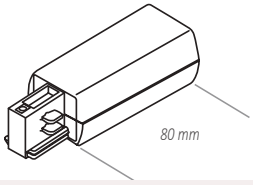

955141 *Raccord électrique BLANC*
955149 *Raccord électrique NOIR*

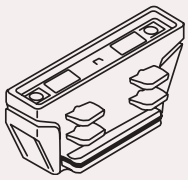

955171 *Adaptateur électrique BLANC*
955179 *Adaptateur électrique NOIR*

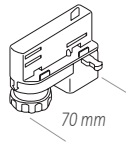

Adaptateur électrique universel de sécurité 3 allumages, muni d'un détrompeur. 250W 6A maximum. Charge mécanique verticale : 5 Kg maxi. Connexion facile des 3 conducteurs.

955111 *Raccord en «L» intérieur BLANC*
955119 *Raccord en «L» intérieur NOIR*
955211 *Raccord en «L» extérieur BLANC*
955219 *Raccord en «L» extérieur NOIR*

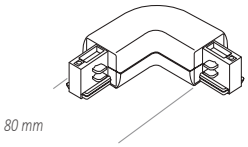

955131 *Raccord en croix BLANC*
955139 *Raccord en croix NOIR*

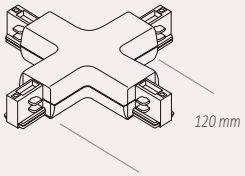

955161 *Alimentation centrale BLANC*
955169 *Alimentation centrale NOIR*

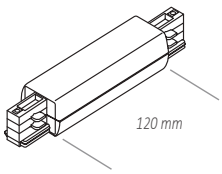

955121 *Raccord en «T» droit BLANC*
955129 *Raccord en «T» droit NOIR*

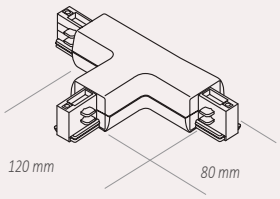

955081 *Couvercle de rail 1M BLANC*
955089 *Couvercle de rail 1M NOIR*

955091 *Embout d'extrémité BLANC*
955099 *Embout d'extrémité NOIR*

955151 *Raccord flexible électrique BLANC*
955159 *Raccord flexible électrique NOIR*

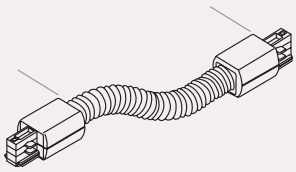

LIGNE CONTINUE

KREA

p.52, 53, 54

IZI

p.55

NEPHOS

p.56,57,58

NEPTOS

p.60

SOLONG

p.61

BOA

p.62

KREA

Bureaux, salles de réunion, couloirs, halls d'entrée, commerces, hôtels, espaces culturels...

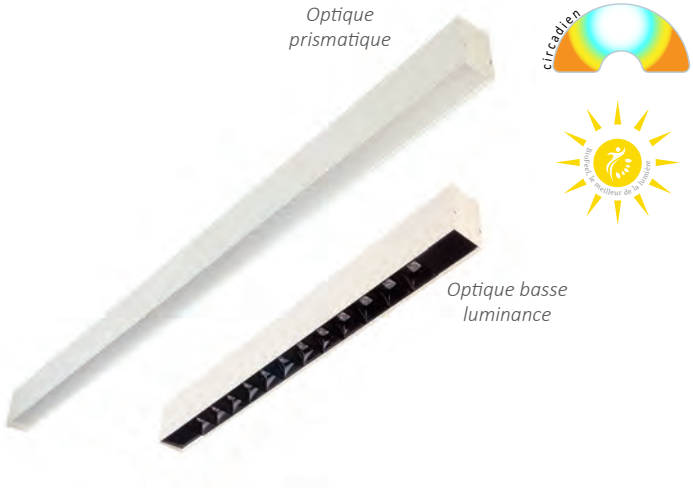

+ PRODUITS

- Solution sur-mesure, parfaitement adaptée à vos besoins grâce à nos études personnalisées : longueurs et découpes à la demande
- Eclairage architectural à l'apparence minimaliste, performant
- Combinaison d'éclairage direct et indirect pour un confort visuel maximal sans éblouissement
- IRC > 80 tout en conservant un excellent flux lumineux
- Pas de scintillements
- Version DALI et Tunable White
- Epaisseur et qualité d'aluminium dimensionnés pour une gestion de la température excellente
- Repiquage facile des luminaires pour créer un effet de ligne continue

RÉFÉRENCES GÉNÉRIQUES 1M MICRO PRISMATIQUE DRIVER INTÉGRÉ

Il s'agit de références génériques, nous consulter afin d'avoir les détails et de construire ensemble votre projet

W source	W luminaire	Lm restitués	Temp K	Angles	Lm/W hors alim	Lm/W pdt complet	g CO2/h	Optique prismatique
KRÉA PLAFONNIER - 1M								
34	38	3320	3000	80°	97.6	87	3.42	**953707**
34	38	3476	4000	80°	102	91	3.42	**953708**
KRÉA PLAFONNIER DALI - 1M								
34	38	3320	3000	80°	97.6	87	2.39	**953709**
34	38	3476	4000	80°	102	91	2.39	**953710**
KRÉA PLAFONNIER TUNABLE WHITE - 1M, IRC 90								
34	38	3476	2700- 6000	80°	102	91	2.39	**953711**
KRÉA ENCASTRÉ- 1M								
34	38	3320	3000	80°	97.6	87	3.42	**953717**
34	38	3476	4000	80°	102	91	3.42	**953718**
KRÉA ENCASTRÉ DALI - 1M								
34	38	3320	3000	80°	97.6	87	2.39	**953719**
34	38	3476	4000	80°	102	91	2.39	**953720**
KRÉA ENCASTRÉ TUNABLE WHITE - 1M, IRC 90								
34	38	3476	2700- 6000	80°	102	91	2.39	**953721**

BASSE LUMINANCE DRIVER INTÉGRÉ

W source	W luminaire	Lm restitués	Temp K	Angles	Lm/W hors alim	Lm/W pdt complet	g CO2/h	Optique basse luminance
KRÉA PLAFONNIER - 1M								
34	38	4120	3000	64°	121	108	3.42	**953702**
34	38	4395	4000	64°	129	115	3.42	**953703**
KRÉA PLAFONNIER DALI - 1M								
34	38	4120	3000	64°	121	108	2.39	**953704**
34	38	4395	4000	64°	129	115	2.39	**953705**
KRÉA PLAFONNIER TUNABLE WHITE - 1M, IRC 90								
34	38	4395	2700- 6000	64°	129	115	2.39	**953706**

W source	W luminaire	Lm restitués	Temp K	Angles	Lm/W hors alim	Lm/W pdt complet	g CO2/h	Optique basse luminance
KRÉA ENCASTRÉ- 1M								
34	38	4120	3000	64°	121	108	3.42	***953712***
34	38	4395	4000	64°	129	115	3.42	***953713***
KRÉA ENCASTRÉ DALI - 1M								
34	38	4120	3000	64°	121	108	2.39	***953714***
34	38	4395	4000	64°	129	115	2.39	***953715***
KRÉA ENCASTRÉ TUNABLE WHITE - 1M, IRC 90								
34	38	4395	2700- 6000	64°	129	115	2.39	***953716***

❯ RÉFERÉNCES PRODUIT COMPLET BASSE LUMINANCE DRIVER INTÉGRÉ

W source	W luminaire	Lm restitués	Temp K	Angles	Lm/W hors alim	Lm/W pdt complet	IRC	g CO2/h	BLANC
KRÉA DALI PUSH SUSPENSION 1M20 (optique basse luminance)									
34	38	4359	3000	64°	128	114	83	2.39	***953700***
34	38	4748	4000	64°	139	124	82	2.45	***953701***

❯ CARACTÉRISTIQUES TECHNIQUES

Matériau corps	Aluminium extrudé
Matériau diffuseur	Polycarbonate
Optique	Direct / symétrique : 80° et 64° UGR < 16 (pour l'ouverture de faisceau de 64°), UGR < 19 pour les faisceaux de 80° Les optiques basses luminance sont conçues pour fournir uniquement un éclairage utile (cut-off de 30°)
Maintien du flux	L80F10 > 54 000 heures (Ta 25°C)
Gradation	DALI, BP, automatique (cellule 921721)
Equipements inclus	Driver intégré
Type de pose	Encastré, plafonnier, suspension

❯ SCHÉMA TECHNIQUE

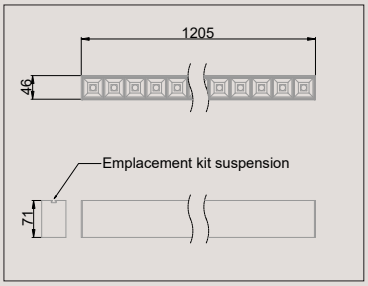

De nombreuses options sont disponibles (taille, couleur, optique, type de pose...) afin de mettre en valeur vos environnements. Nous contacter pour étudier ensemble votre projet

GESTION D'ECLAIRAGE

❯ ACCESSOIRES

921728	*Cellule circadienne DALI DT8 (détails page 12)*
921725	*Cellule extension (détails page 12)*
921824	*Interrupteur Bluetooth (détails page 12)*

COMPATIBLE AVEC LA TECHNOLOGIE CIRCADIENNE (Cellule 921728) PERMETTANT :

- Variation automatique de la température de couleur en fonction de l'heure et de la géolocalisation
- Adaptation du flux lumineux en fonction de l'apport de lumière extérieure
- Détection de présence & préavis d'extinction

KREA

**Bureaux, salles de réunion,
couloirs, halls d'entrée, commerces, hôtels, espaces culturels...**

Couleur du corps

Alu
Blanc
Noir

Fixation facile et rapide

Encastré
Plafonnier
Suspension

Température de couleur

3000K
4000K
2700K à 6000K

Longueur & découpe

Sur-mesure

Gradation

DALI
BP
Automatique (cellule 921721)

Optique microprismatique ou basse luminance

Possibilité d'avoir recours à un éclairage direct, indirect ou les deux :

Indirect : 110°

Direct : 64°
basse luminance

Faisceau au choix

- faisceau serré 64° : très basse luminance permettant un UGR < 16 idéal pour les postes de travail
- faisceau large 80° : effet ligne continue avec diffuseur prismatique
- faisceau basse luminance 80° : UGR < 19

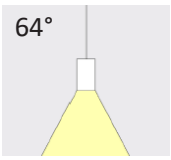

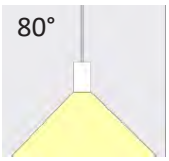

Raccords

Plusieurs types de raccords pour une continuité lumineuse et afin de créer toutes les configurations possibles

BASSE LUMINANCE

Raccord en T

Raccord en X

Raccord 90°

Raccord droit

MICROPRISMATIQUE

Raccord en T

Raccord en X

Raccord 90°

IZI

Bureaux, salles de réunion, couloirs, halls d'entrée, commerces disposant de faux plafonds sur rails

CLASSE III | 40 IP | 02 IK | >80 IRC | 74° ANGLE | CE NORME | 5 ANS GARANTIE | DRIVER INTERCHANGEABLE | DALI

+ PRODUITS

- S'installe sur n'importe quel fer porteur de faux-plafond suspendu (T15 et T24)
- Equipé de lentilles basse-luminance favorisant un UGR < 19
- Aucune découpe nécessaire des dalles de faux-plafond
- Installation rapide et sans outils par fixation quart de tour
- Possibilité de brancher jusqu'à 4 luminaires avec le driver 503103 (ON/OFF) ou le driver 503104 (DALI PUSH)

W source	Lm restitués	Temp K	Lm/W hors alim	BLANC
IZI 600 mm A				
12.7	1485	3000	117	***503100***
12.7	1613	4000	127	***503101***
IZI ASYMÉTRIQUE 1200 mm B				
29.9	2747	4000	91.9	***503102***

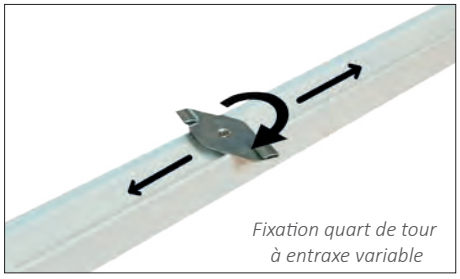

Fixation quart de tour à entraxe variable

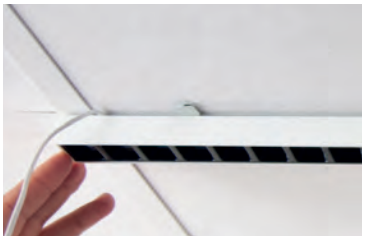

CARACTÉRISTIQUES TECHNIQUES

Matériau corps	Aluminium blanc
Matériau diffuseur	Polycarbonate
Optique	Direct/Symétrique UGR < 19
Maintien du flux	L70F10 > 50000h (Ta25°C)
Gradation	DALI
Type de pose	Plafonnier

ACCESSOIRES

503103	*Driver 60W ON/OFF*
503104	*Driver 75W DALI PUSH*
503105	*Câble d'extension 1,2m*

SCHÉMAS TECHNIQUES

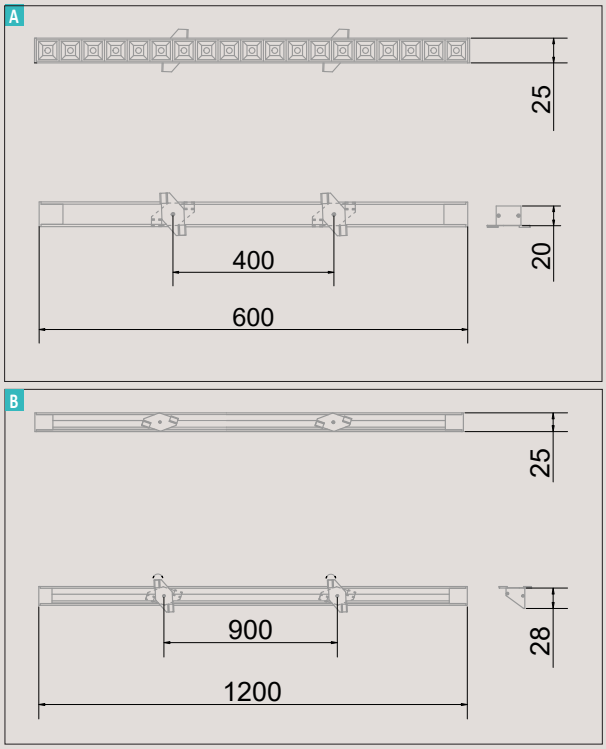

NEPHOS

Magasins, halls d'accueil, restaurants, cafétérias, bureaux, espaces détente, circulations...

CLASSE II | 40 IP | 07 IK | >80 IRC | 100° ANGLE | FLICKER FREE | CE NORME | 5 ANS GARANTIE | DRIVER INTERCHANGEABLE

Ligne continue

+ PRODUITS

- Solutions personnalisées, prêtes à installer
- Choix de nombreuses caractéristiques afin de s'adapter précisément à vos projets : longueurs et découpes sur-mesure, puissance, largeur, température de couleur, mode de raccordement, driver adapté
- Diffuseur opale en PMMA pour un effet ligne continue et un confort visuel
- Version DALI et Tunable White

circadien

RÉFÉRENCES GÉNÉRIQUES 1M

Il s'agit de références standards, nous consulter afin d'avoir les détails et de construire ensemble votre projet

W source	W luminaire	Lm restitués	Temp K	Lm/W hors alim	Lm/W pdt complet	Tension V	g CO2/h	ALU
NEPHOS 20 - 1M								
17	21	1525	3000	90	73	24	1.89	**726500**
17	21	1525	4000	90	73	24	1.89	**726501**
NEPHOS 20 DALI - 1M								
17	21	1525	3000	90	73	24	1.89	**726502**
17	21	1525	4000	90	73	24	1.89	**726503**
NEPHOS 20 TUNABLE WHITE - 1M								
17	21	1525	2700-6000K	90	73	24	1.32	**726504**
NEPHOS 40 - 1M								
17	21	1525	3000	90	73	24	1.89	**726505**
17	21	1525	4000	90	73	24	1.89	**726506**
NEPHOS 40 DALI - 1M								
17	21	1525	3000	90	73	24	1.89	**726507**
17	21	1525	4000	90	73	24	1.89	**726508**
NEPHOS 40 TUNABLE WHITE - 1M								
17	21	1525	2700-6000K	90	73	24	1.89	**726509**

RÉFERÉNCES PRODUITS COMPLETS

W source	W luminaire	Lm restitués	Temp K	Lm/W hors alim	Lm/W pdt complet	Tension V	g CO2/h	ALU
NEPHOS 20 ENCASTRÉ longueur 1000 mm (driver déporté) A								
17	21	1525	3000	90	73	24	1.89	**953523**
17	21	1525	4000	90	73	24	1.89	**953524**
NEPHOS 20 SUSPENSION longueur 1000 mm (driver déporté) B								
17	21	1525	3000	90	73	24	1.89	**953503**
17	21	1525	4000	90	73	24	1.89	**953504**
NEPHOS 40 ENCASTRÉ longueur 1000 mm (driver intégré) C								
17	21	1525	3000	90	73	24	1.89	**953543**
17	21	1525	4000	90	73	24	1.89	**953544**
NEPHOS 40 SUSPENSION longueur 1000 mm (driver intégré) D								
17	21	1525	3000	90	73	24	1.89	**953553**
17	21	1525	4000	90	73	24	1.89	**953554**

CARACTÉRISTIQUES TECHNIQUES

Matériau corps	Aluminium Largeur profilé 25mm (Nephos 20) Largeur profilé 40mm (Nephos 40)
Matériau diffuseur	Diffuseur PMMA
Optique	Directe
Maintien du flux	L90F10 > 72 000h (Ta25°C)
Gradation	Automatique (cellule 921721)
Equipements inclus	Driver déporté (Nephos 20) Driver intégré (Nephos 40)
Type de pose	Encastré, plafonnier, suspension

SCHÉMAS TECHNIQUES

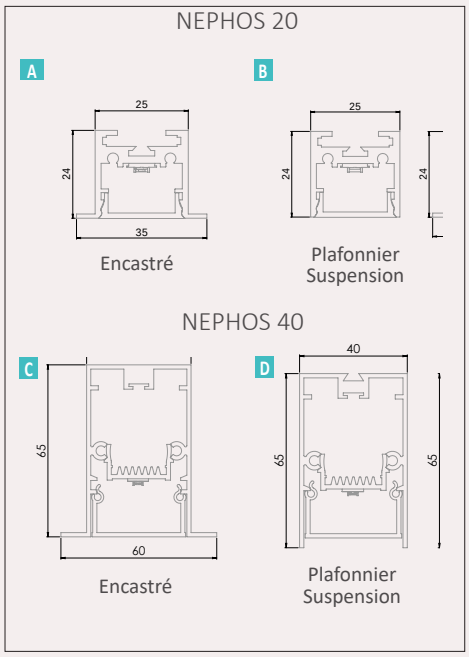

GESTION D'ECLAIRAGE

ACCESSOIRES POUR LE PILOTAGE CIRCADIEN AU PROJET

980019	*Driver tunable white DALI DT8 28W / 350-1050mA (détails page 12)*
921728	*Cellule circadienne DALI DT8 (détails page 12)*
921725	*Cellule extension (détails page 12)*
921824	*Interrupteur Bluetooth (détails page 12)*

COMPATIBLE AVEC LA TECHNOLOGIE CIRCADIENNE (Driver 980019 + Cellule 921728) PERMETTANT :

- Variation automatique de la température de couleur en fonction de l'heure et de la géolocalisation
- Adaptation du flux lumineux en fonction de l'apport de lumière extérieure
- Détection de présence & préavis d'extinction

NEPHOS

Magasins, halls d'accueil, restaurants, cafétérias, bureaux, espaces détente, circulations...

Ligne continue

Couleur
Blanc
Alu

Fixation facile et rapide
Encastré
Plafonnier
Suspension

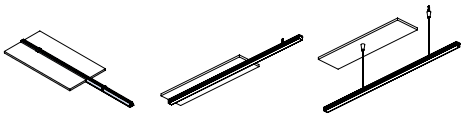

Température de couleur
3000 K
4000 K
2700K à 6000K

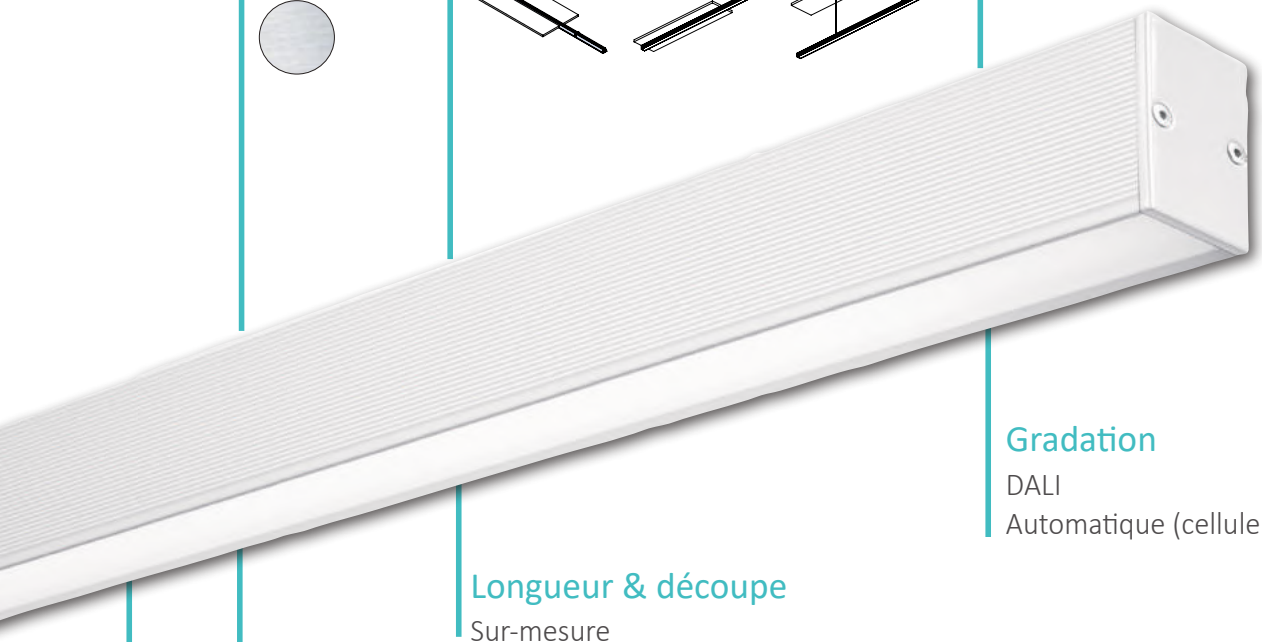

Gradation
DALI
Automatique (cellule 921721)

Longueur & découpe
Sur-mesure

Largeur du profilé
25 mm (Nephos 20)
40 mm (Nephos 40)

Raccords & accessoires
voir ci-dessous

	Raccord linéaire	*Embout encastré*	*Embout suspension / plafonnier*	*Kit suspension*	*Fixation plafonnier*	*Cache driver*	*Driver*	*Câble d'alimentation*
Gamme Nephos 20								
Gamme Nephos 40								

KRÉA, page 52

NEPHOS 40 ENCASTRÉ, page 56

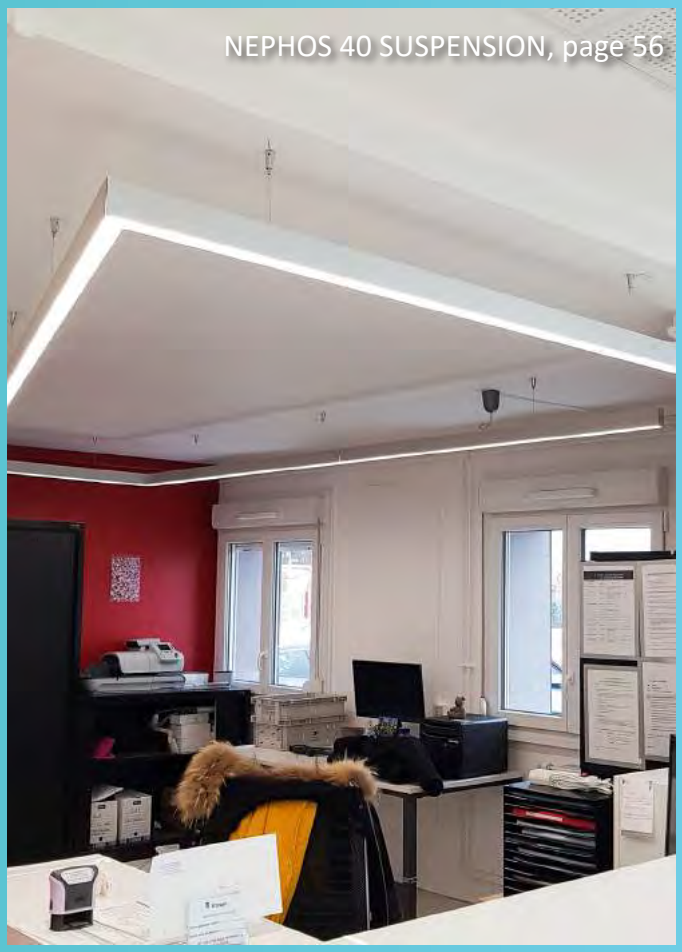
NEPHOS 40 SUSPENSION, page 56

KRÉA, page 52

NEPTOS

Tertiaire, bureaux, open spaces, salles de réunion, salles de repos...

CLASSE I | 20 IP | 06 IK | >80 IRC | 750 mA DRIVER | 66° ANGLE | CE NORME | DALI

Ligne continue

+ PRODUITS

- Entraxe réglable : de 200mm à 1000mm
- Luminaire en aluminium pour un refroidissement optimal
- Version DALI
- Montage en suspension ou saillie

W source	W luminaire	Lm restitués	Temp K	Lm/W hors alim	Lm/W pdt complet	g CO2/h	BLANC
NEPTOS LONGUEUR 1200 mm							
27.2	30.8	3043	3000	112	99	2.77	***504000***
27.2	30.8	3285	4000	121	107	2.77	***504001***
NEPTOS DALI PUSH LONGUEUR 1200 mm							
26	31	3043	3000	117	98	1.95	***504004***
26	31	3285	4000	126	106	1.95	***504005***

CARACTÉRISTIQUES TECHNIQUES

Matériau corps	Aluminium
Matériau diffuseur	Polycarbonate micro-prismatique
Optique	Directe UGR <19
Gradation	DALI
Maintien du flux	L80F10 > à 60 000h (Ta25°C)
Equipements inclus	Driver intégré
Type de pose	Plafonnier, suspension

SCHÉMA TECHNIQUE

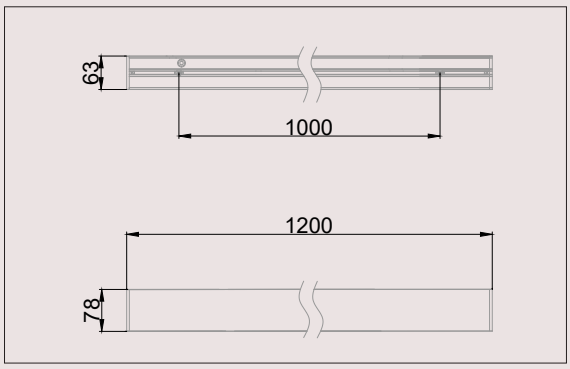

ACCESSOIRES

504002	*Kit suspension*
504003	*Kit plafonnier*

résistex

SOLONG

Surfaces commerciales, supermarchés, allées, couloirs, entrepôts, ateliers...

CLASSE I | 20 IP | 08 IK | >84 IRC | 155 mA DRIVER | 60° ANGLE | FLICKER FREE | NORME | 5 ANS GARANTIE | DRIVER INTERCHANGEABLE

+ PRODUITS

- Linéaire à lentilles interchangeables pour un éclairage adapté à votre projet
- Création de très grandes lignes d'éclairages à partir d'une seule alimentation : jusqu'à 45 luminaires par phase soit une longueur de 54 mètres , 3 phases séparées
- Connections électriques entre luminaires sans fil apparent
- Assemblage des modules facile & rapide
- Montage en suspension ou en saillie

W source	W luminaire	Lm restitués	Temp K	Lm/W hors alim	Lm/W pdt complet	g CO2/h	BLANC
SOLONG							
33	36	5357	4000	162	148	3.24	***504100***

CARACTÉRISTIQUES TECHNIQUES

Matériau corps	Aluminium
Matériau diffuseur	Polycarbonate
Optique	Directe / Symétrique Eclairage intensif de 60° symétrique par défaut, asymétrique (504104) ou double asymétrique (504105)
Maintien du flux	L70F10 > 60 000h (Ta25°C)
Equipements inclus	Driver intégré Bornier poussoir à insertion rapide avec double ligne Lentille 60°
Type de pose	Plafonnier, suspension

SCHÉMA TECHNIQUE

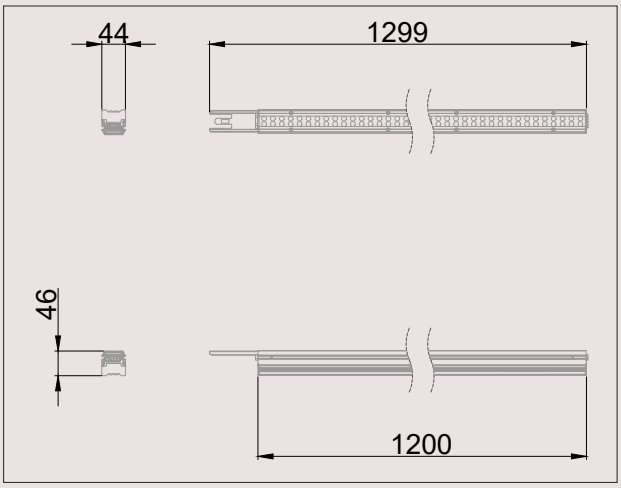

ACCESSOIRES

504101	*Kit alim + embout finition*
504102	*Kit plafonnier*
504103	*Kit suspension 2m x 2 pcs*
504104	*Kit de 4 lentilles asymétriques*
504105	*Kit de 4 lentilles doubles asymétriques*

BOA
Chantiers

CLASSE II | 65 IP | >80 IRC | 112° ANGLE | CE NORME

Ligne continue

+ PRODUITS

- Bande Led flexible idéale pour éclairer rapidement et simplement un chantier
- Possibilité de raccorder jusqu'à 10 bandeaux lumineux de 5m (50m)

W luminaire	Lm restitués	Temp K	Lm/W pdt complet	g CO2/h	BLANC
BOA					
38	2935	5000	77	3.42	***501000***

CARACTÉRISTIQUES TECHNIQUES

Optique	Directe / Symétrique
Maintien du flux	L70F10 > 36 000h (Ta25°C)
Equipements inclus	Connecteur rapide avec prise 230Vac mâle étanche fourni
Type de pose	Libre

résistex

HUBLOTS

POLYEVO

p.64, 65

STAIRLED

p.66

PRIAM LED

p.67

OMEGALED

p.68,69

KOMET

p.70

OMEGA FIRST

p.71

BALCO

p.72

RESIDETECT

p.73

OMEGA ECO

p.74

OMEGA 2 EVO

p.76

PRIAM

p.77

RESIALU

p.78

GUIDE DE CHOIX

p.80, 81

POLYEVO

Bâtiments résidentiels, industriels et tertiaires : circulations intérieures et extérieures, halls d'entrée...

CLASSE II | 65 IP | 10 IK | 85 IRC | 700 mA DRIVER | 114° ANGLE | ANTI-VANDALE | FLICKER FREE | DÉTECTION | 5 ANS GARANTIE | DRIVER - LED DETECTEUR INTERCHANGEABLE | NORME

CEE

+ PRODUITS

- Hublot au design plat, antivandale sans vis apparente
- Installation facile et rapide via la platine LED amovible
- Versions intelligentes full Bluetooth, intègrant la communication et les paramétrages par Bluetooth : mise en service très rapide
- Flux lumineux élevé : 2901 lm restitués
- Ouverture facile par quart de tour + vis verrouillage
- Résistant & étanche : IK10, IP65
- Versions à détection éligibles aux CEE suivant les conditions d'installation
- Type de gris : Graphite - RAL 7024

CARACTÉRISTIQUES TECHNIQUES

Matériau corps	Polycarbonate blanc, gris
Matériau diffuseur	Polycarbonate opalescent
Optique	Directe
Maintien du flux	L80F10 > 60 000 heures (Ta25°C)
Détection	HF, HF préavis d'extinction + télécommande, HF pilotée préavis d'extinction Bluetooth
Equipements inclus	Driver intégré Bornier poussoir à insertion directe, double ligne de pontage (section 1.5/2.5mm²) Anti-arrachement Vis antivandale invisible
Type de pose	Applique, plafonnier

SCHÉMA TECHNIQUE

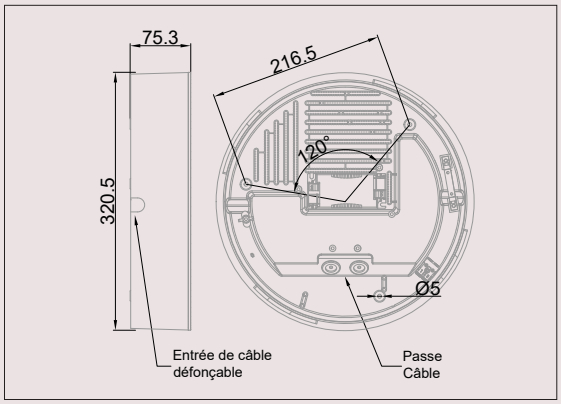

ACCESSOIRES

921807	*Télécommande dét préavis*

Couleur	W source	W luminaire	Lm restitués	Temp K	Lm/W hors alim	Lm/W pdt complet	g CO2/h	Réf
ON/OFF								
Blanc	21.9	25	2608	3000	119	104	2.25	***883009***
Gris	21.9	25	2359	3000	108	94	2.25	***883013***
Blanc	21.9	25	2901	4000	132	116	2.25	***883001***
Gris	21.9	25	2599	4000	119	104	2.25	***883005***
DÉTECTION HF								
Blanc	21.5	26	2608	3000	121	100	1.4	***883010***
Gris	21.5	26	2359	3000	110	91	1.4	***883014***
Blanc	21.5	26	2901	4000	132	112	1.4	***883002***
Gris	21.5	26	2599	4000	119	100	1.4	***883006***
DÉTECTION HF PRÉAVIS D'EXTINCTION + TÉLÉCOMMANDE RÉF : 921807								
Blanc	21.9	26	2608	3000	119	100	0.98	***883011***
Gris	21.9	26	2359	3000	108	91	0.98	***883015***
Blanc	21.9	26	2901	4000	132	112	0.98	***883003***
Gris	21.9	26	2599	4000	119	100	0.98	***883007***
DÉTECTION HF PILOTÉE PRÉAVIS D'EXTINCTION BLUETOOTH								
Blanc	21.9	26	2608	3000	119	100	0.98	***883012***
Gris	21.9	26	2359	3000	108	91	0.98	***883016***
Blanc	21.9	26	2901	4000	132	112	0.98	***883004***
Gris	21.9	26	2599	4000	119	100	0.98	***883008***

STAIRLED

Circulations verticales, escaliers, façades extérieures...

CLASSE I | 55 IP | 10 IK | >80 IRC | 700 mA DRIVER | 120° ANGLE | ANTI-VANDALE | FLICKER FREE | DÉTECTION | 5 ANS GARANTIE | DRIVER DETECTEUR INTERCHANGEABLE | CE NORME

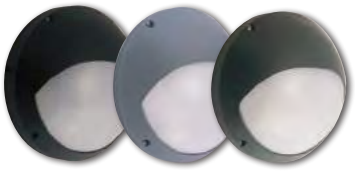

+ PRODUITS

- Hublot asymétrique très haute performance : concentration de l'intégralité du flux vers le bas permettant, avec moins de luminaires, d'obtenir les 150 lux moyens sur chaque marche d'escalier conformément à la réglementation pour l'accessibilité des personnes à mobilité réduite
- Visserie anti-vandale TORX
- Paramétrages faciles via télécommande
- 3 coloris de casquettes interchangeables
- Versions à détection éligibles aux CEE suivant les conditions d'installation

W source	W luminaire	Lm restitués	Temp K	Lm/W hors alim	Lm/W pdt complet	g CO2/h	BLANC
ON/OFF							
19.1	21.4	2341	3000	123	109	1.92	***870283***
19.1	21.4	2341	4000	123	109	1.92	***870284***
DÉTECTION HF PRÉAVIS D'EXTINCTION							
19.1	22.9	2341	3000	123	102	1.23	***870293***
19.1	22.9	2341	4000	123	102	1.23	***870294***
DÉTECTION HF PRÉAVIS D'EXTINCTION + TÉLÉCOMMANDE RÉF : 921807							
19.1	22.9	2341	3000	123	102	0.86	***870319***
19.1	22.9	2341	4000	123	102	0.86	***870320***

CARACTÉRISTIQUES TECHNIQUES

Matériau corps	Aluminum blanc, gris, anthracite, noir
Matériau diffuseur	Polycarbonate opalescent
Optique	Directe / Asymétrique
Maintien du flux	L80F10 > 50 000h (Ta25°C)
Détection	HF préavis d'extinction, HF préavis d'extinction + télécommande
Equipements inclus	Driver intégré interchangeable Entrée de câble défonçable pour un câblage par le dessus Visserie anti-vandale et imperdable Jupe anti-arrachement
Type de pose	Applique

SCHÉMA TECHNIQUE

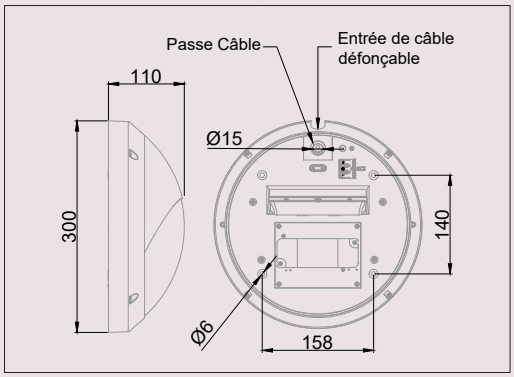

ACCESSOIRES

921807 *Télécommande dét préavis*

OPTION

870289 *Casquette noire*

870290 *Casquette anthracite*

870288 *Casquette grise*

PRIAM LED

CLASSE I | 54 IP | 10 IK | 85 IRC | 500 mA DRIVER | 116° ANGLE | ANTI-VANDALE | FLICKER FREE | DÉTECTION | 5 ANS GARANTIE | DRIVER · LED DETECTEUR INTERCHANGEABLE | CE NORME

Bâtiments tertiaires, industriels et résidentiels : halls d'entrées, paliers, garages, balcons, façades, locaux techniques...

CEE

+ PRODUITS

- Hublot robuste en fonte d'aluminium
- Eclairage direct et indirect avec un halo lumineux périphérique
- Disponible en version ronde ou carrée
- Anti-UV
- Platine Led Tridonic
- Versions à détection paramétrables par télécommande
- Versions à détection éligibles aux CEE suivant les conditions d'installation

W source	W luminaire	Lm restitués	Temp K	Lm/W hors alim	Lm/W pdt complet	g CO2/h	BLANC	ANTHRACITE
ROND Ø 300mm ON/OFF								
18.2	20.3	1788	3000	98	88	1.83	***946727***	***946724***
18.2	20.3	1869	4000	103	92	1.83	***946714***	***946702***
ROND Ø 300mm DÉTECTION HF))))								
18.2	21.3	1788	3000	98	84	1.91	***946728***	***946719***
18.2	21.3	1869	4000	103	88	1.91	***946715***	***946703***
ROND Ø 300mm DÉTECTION HF PRÉAVIS D'EXTINCTION + TÉLÉCOMMANDE RÉF : 921807))))								
18.2	21.3	1788	3000	98	84	1.91	***946729***	***946730***
18.2	21.3	1869	4000	103	88	1.91	***946716***	***946704***
CARRÉ 300x300mm ON/OFF								
18.2	20.3	1788	3000	98	88	1.91	***946720***	***946725***
18.2	20.3	1869	4000	103	92	1.91	***946712***	***946705***
CARRÉ 300x300mm DÉTECTION HF))))								
18.2	21.3	1788	3000	98	84	1.91	***946731***	***946723***
18.2	21.3	1869	4000	103	88	1.91	***946717***	***946706***
CARRÉ 300x300mm DÉTECTION HF PRÉAVIS D'EXTINCTION + TÉLÉCOMMANDE RÉF : 921807))))								
18.2	21.3	1788	3000	98	84	1.91	***946732***	***946733***
18.2	21.3	1869	4000	103	88	1.91	***946718***	***946707***

CARACTÉRISTIQUES TECHNIQUES

Matériau corps	Aluminium
Matériau diffuseur	Polycarbonate opalescent
Optique	Directe / Indirecte
Maintien du flux	L80F10 > 72 000h (Ta25°C)
Détection	HF HF préavis d'extinction + télécommande
Equipements inclus	Driver intégré interchangeable
Type de pose	Applique, plafonnier

SCHÉMAS TECHNIQUES

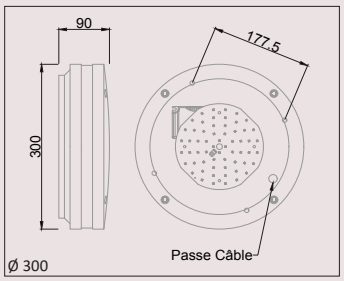

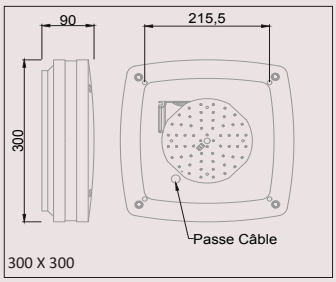

ACCESSOIRES

921807 *Télécommande dét préavis*

OMEGALED

Circulations intérieures et extérieures, halls d'entrées, cages d'escaliers, halls de parking, terrasses, balcons...

CLASSE II | 65 IP | 10 IK | 120° ANGLE | DÉTECTION | ANTI-VANDALE | FLICKER FREE | 8 ANS GARANTIE | DRIVER - LED DETECTEUR INTERCHANGEABLE | CE NORME

CEE

+ PRODUITS

- Garantie *8 ans*
- Rendement lumineux exceptionnel jusqu'à 169 lm/W
- Plusieurs versions disponibles :
  - Deux flux : 2108 et 2823 lm
  - Deux diamètres : 290 et 376 mm
  - Deux températures de couleur : 3000 et 4000K
- Performance et qualité : platine Tridonic
- Grande robustesse : IK10, vis antivandale
- Anti-UV
- Télécommande infrarouge (en option) pour le réglage des détecteurs sous tension sans ouvrir le luminaire
- Versions à détection éligibles aux CEE suivant les conditions d'installation

W source	W luminaire	Lm restitués	Temp K	Facteur de puissance	Lm/W hors alim	Lm/W pdt complet	Driver mA	IRC	g CO2/h	BLANC	NOIR
Ø 280mm ON/OFF A											
12.5	13.7	2009	3000	0.83	161	147	350	84	1.23	***850303***	
12.5	13.7	2108	4000	0.83	169	154	350	84	1.23	***850300***	***850309***
Ø 376mm ON/OFF B											
12.5	13.7	2108	4000	0.83	169	154	350	84	1.23	***850420***	***859420***
18.2	20.3	2701	3000	0.96	148	133	500	85	1.82	***860433***	
18.2	20.3	2823	4000	0.96	155	139	500	85	1.82	***860432***	***869432***
Ø 280mm DÉTECTION HF))) A											
12.5	14.7	2009	3000	0.83	161	137	350	84	1.32	***850523***	
12.5	14.7	2108	4000	0.83	169	143	350	84	1.32	***850525***	***859519***
Ø 376mm DÉTECTION HF))) B											
12.5	14.7	2108	4000	0.83	169	143	350	84	1.32	***850400***	***850409***
18.2	21.3	2701	3000	0.96	148	127	500	85	1.91	***860526***	
18.2	21.3	2823	4000	0.96	155	133	500	85	1.91	***860525***	***869532***
Ø 280mm DÉTECTION HF PRÉAVIS D'EXTINCTION))) A											
12.5	14.7	2108	4000	0.83	169	143	350	84	1.32	***891300***	***891309***
Ø 376mm DÉTECTION HF PRÉAVIS D'EXTINCTION))) B											
18.2	21.3	2823	4000	0.96	155	133	500	85	1.91	***891525***	***891529***
Ø 280mm DÉTECTION HF PRÉAVIS D'EXTINCTION + TÉLÉCOMMANDE RÉF : 921807))) A											
12.5	14.7	2108	4000	0.83	169	143	350	84	1.32	***891310***	
Ø 376mm DÉTECTION HF PRÉAVIS D'EXTINCTION + TÉLÉCOMMANDE RÉF : 921807))) B											
18.2	21.3	2823	4000	0.96	155	133	500	85	1.91	***891535***	
Ø 376mm DÉTECTION HF PILOTÉE PRÉAVIS D'EXTINCTION + TÉLÉCOMMANDE RÉF : 921807))) B											
18.2	21.3	2823	4000	0.96	155	133	500	85	1.91	***893525***	

CARACTÉRISTIQUES TECHNIQUES

Matériau corps	Polycarbonate
Matériau diffuseur	Polycarbonate opalescent anti-chocs et auto-extinguible traité anti-UV
Optique	Directe
Maintien du flux	L80F10 > 72 000h (Ta25°C)
Détection	HF HF préavis d'extinction, HF pilotée préavis d'extinction HF préavis d'extinction + télécommande
Equipements inclus	Driver intégré interchangeable Visserie anti-vandale Jupe anti-arrachement
Type de pose	Applique, plafonnier

ACCESSOIRES

921807 *Télécommande dét préavis*

SCHÉMAS TECHNIQUES

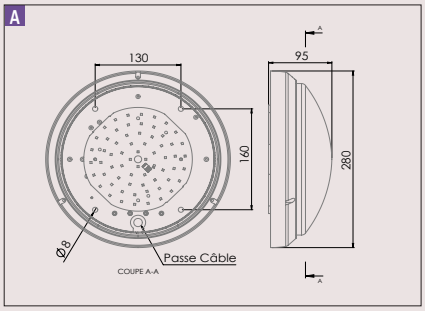

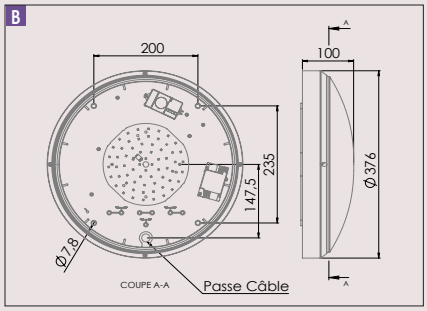

KOMET

Bâtiments résidentiels, industriels et tertiaires :
circulations intérieures et extérieures, halls d'entrées, escaliers (version asymétrique)...

CLASSE II | 65 IP | 10 IK | >80 IRC | 120° ANGLE | DÉTECTION | 5 ANS GARANTIE | DRIVER DETECTEUR INTERCHANGEABLE | CE NORME

CEE

+ PRODUITS

- Installation facile et rapide
- Antivandale
- Excellente efficacité lumineuse
- Résistant & étanche : IK10, IP65
- Versions à détection éligibles aux CEE suivant les conditions d'installation
- Version avec détection de présence, préavis d'extinction et crépusculaire intégrés
- Version asymétrique spéciale escaliers

W source	W luminaire	Lm restitués	Temp K	Lm/W hors alim	Lm/W pdt complet	Driver mA	g CO2/h	BLANC
KOMET ON/OFF A								
17.3	19.6	2193	4000	127	112	500	1.76	***850700***
KOMET DÉTECTION HF PRÉAVIS D'EXTINCTION A								
17.3	20.6	2193	4000	127	107	500	0.77	***850701***
KOMET ASYMÉTRIQUE ON/OFF B								
19.7	21.9	2310	4000	117	105	700	1.97	***850702***
KOMET ASYMÉTRIQUE DÉTECTION HF PRÉAVIS D'EXTINCTION B								
19.7	22.9	2310	4000	117	101	700	1.23	***850703***

CARACTÉRISTIQUES TECHNIQUES

Matériau corps	Polycarbonate
Matériau diffuseur	Polycarbonate opalescent
Optique	Direct / Symétrique et asymétrique selon réference
Maintien du flux	L70F10 > 54 000h (Ta25°C)
Détection	HF Préavis d'extinction
Equipements inclus	Driver intégré interchangeable Bornier poussoir double ligne de pontage
Type de pose	Applique, plafonnier

SCHÉMAS TECHNIQUES

A

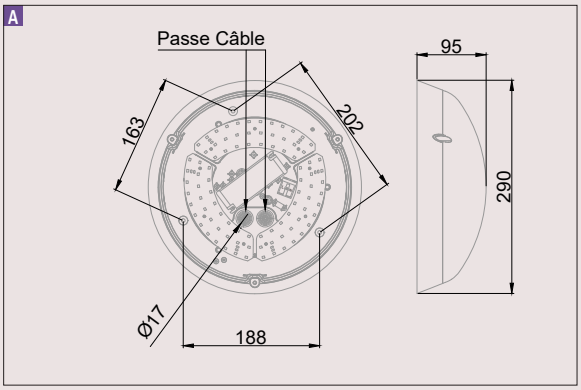

B

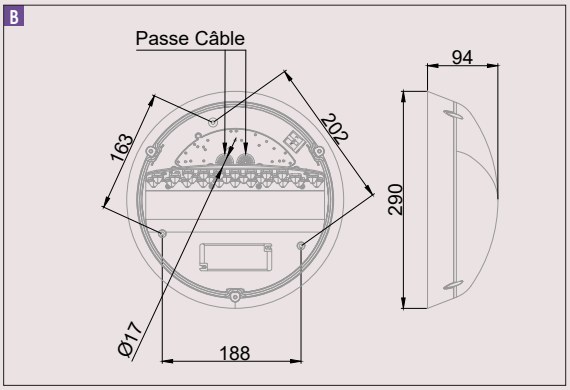

OMEGA FIRST

Couloirs, halls d'entrée, auvents, locaux techniques, box privatifs...

CLASSE II | 55 IP | 10 IK | >80 IRC | 300 mA DRIVER | 120° ANGLE | DÉTECTION | CE NORME | DRIVER DETECTEUR INTERCHANGEABLE

CEE

+ PRODUITS

- Résistance IK10
- Présence de vis TORX antivandale
- Consommation d'énergie optimisée avec la version à détection hyperfréquence avec préavis d'extinction paramétrable
- Version à détection éligible aux CEE suivant les conditions d'installation

W source	W luminaire	Lm restitués	Temp K	Lm/W hors alim	Lm/W pdt complet	g CO2/h	BLANC
OMEGA FIRST ON/OFF							
9	10	1227	4000	136	123	0.92	***820256***
OMEGA FIRST DÉTECTION HF PRÉAVIS D'EXTINCTION							
9	11	1227	4000	136	111	0.41	***820257***

CARACTÉRISTIQUES TECHNIQUES

Matériau corps	Polycarbonate
Matériau diffuseur	Polycarbonate
Optique	Directe
Maintien du flux	L70F10 > 50 000h (Ta25°C)
Détection	HF Préavis d'extinction
Equipements inclus	Driver intégré interchangeable Bornier poussoir double ligne de pontage
Type de pose	Applique, plafonnier

SCHÉMA TECHNIQUE

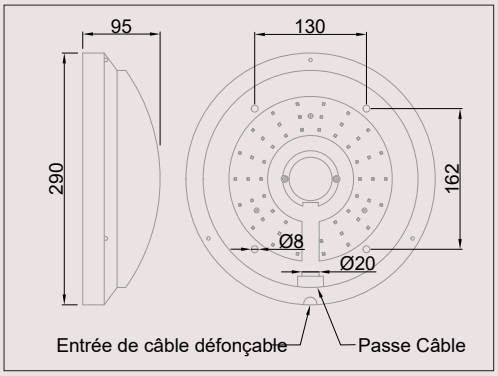

BALCO

Circulations horizontales, balcons, tertiaire, résidentiel, locaux techniques...

CLASSE II | 44 IP | DÉTECTION | NORME

+ PRODUITS

- Hublot extra-plat
- Version Twist : socle de fixation permettant un raccordement rapide et une maintenance aisée
- Système de pose qui facilite l'entretien du bâtiment
- Anti-vandale : aucune vis apparente en façade
- Convient parfaitement aux logements neufs
- Détection hyperfréquence paramétrable de 1 à 6m sur un angle de 120°

W source	W luminaire	Lm restitués	Temp K	Lm/W hors alim	Lm/W pdt complet	Driver mA	IRC	IK	g CO2/h	BLANC
BALCO CARRÉ ON/OFF A										
23.2	25.2	2142	4000	92	85	280	> 80	08	2.26	***946504***
BALCO CARRÉ DÉTECTION HF A)))										
23.2	26.2	2142	4000	92	82	280	> 80	08	1.64	***946507***
BALCO TWIST ON/OFF B										
22.9	24.5	1907	4000	83	78	200	82	06	2.2	***946512***
BALCO TWIST DÉTECTION HF B)))										
22.9	25.5	1907	4000	83	75	200	82	06	1.37	***946513***

CARACTÉRISTIQUES TECHNIQUES

Matériau corps	Polycarbonate
Matériau diffuseur	Polycarbonate opalescent
Optique	Directe
Maintien du flux	L70F10 > 54 000h (Ta25°C)
Détection	HF
Equipements inclus	Fixation par étrier Connexion en face arrière sans ouverture du diffuseur Visserie 6 pans
Type de pose	Applique, plafonnier

SCHÉMAS TECHNIQUES

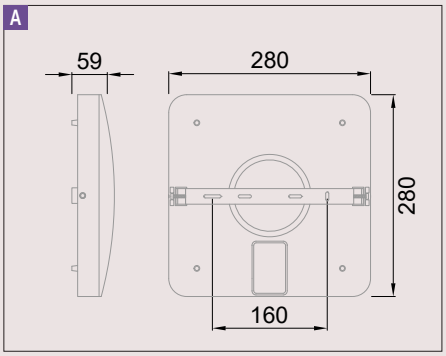

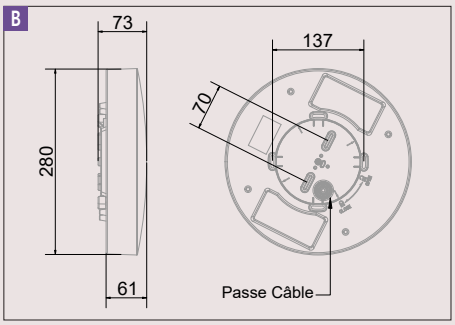

RESIDETECT

Circulations horizontales, box privatifs, tertiaire, résidentiel, locaux techniques...

CLASSE II | IP 44 | IK 10 | DÉTECTION | NORME CE

+ PRODUITS

- Détection infrarouge idéale pour les environnements sensibles
- Champ de détection jusqu'à 7m sur un angle de 100°
- Deux couleurs disponibles
- Fermeture quart de tour

LED A

230 mA DRIVER | 124° ANGLE | >82 IRC | DÉTECTION

W source	W luminaire	Lm restitués	Temp K	Lm/W hors alim	Lm/W pdt complet	g CO2/h	BLANC	ALU
RÉSIDETECT LED								
8	11.6	948	4000	119	82	0.72	***830271***	***830275***

E27 B

120° ANGLE | DÉTECTION

Douille	W maxi	LOR %	BLANC	ALU
RÉSIDETECT E27				
1xE27	25	50	***830251***	***830265***

Sources préconisées (page 141)

Culot	*Type de lampe*	*W*	*Temp K*	*BLANC*
E27	LED LED	15	3000	***931034***
			4000	***931035***

CARACTÉRISTIQUES TECHNIQUES

Matériau corps	Polycarbonate blanc ou alu
Matériau diffuseur	Polycarbonate opalescent
Optique	Directe
Détection	Détection IR intégrée (100° et 7m max) Temporisation 20s à 6mn Crépusculaire 20 à 20 000 lux Réglage par potentiomètre Détecteur réglable d'un angle de 10°
Type de pose	Applique, plafonnier

SCHÉMAS TECHNIQUES

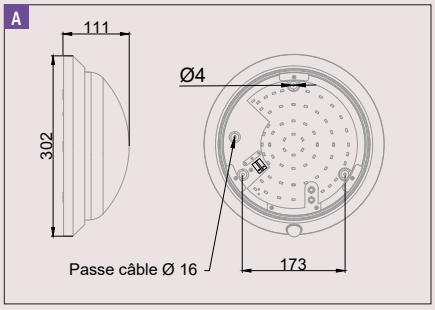

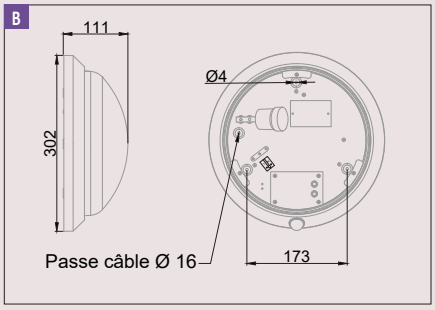

OMEGA ECO

Circulations horizontales, garages individuels, tertiaire, résidentiel, parking, locaux techniques...

CLASSE II | IP 55 | IK 10 | 130° ANGLE | CE NORME

+ PRODUITS

- Hublot E27, lampe Led jusqu'à 15W
- Antivandale visserie TORX
- Optique directe avec angle d'éclairement de 130°

Douille	W maxi	LOR %	BLANC
OMEGA ECO			
1xE27	25	38	***820252***

CARACTÉRISTIQUES TECHNIQUES

Matériau corps	Polycarbonate
Matériau diffuseur	Polycarbonate opalescent
Optique	Directe
Douille	E27
Alimentation	Directe 220/240 Vac
Equipements inclus	Jupe anti-arrachement Visserie TORX Alimentation directe
Type de pose	Applique, plafonnier

SCHÉMA TECHNIQUE

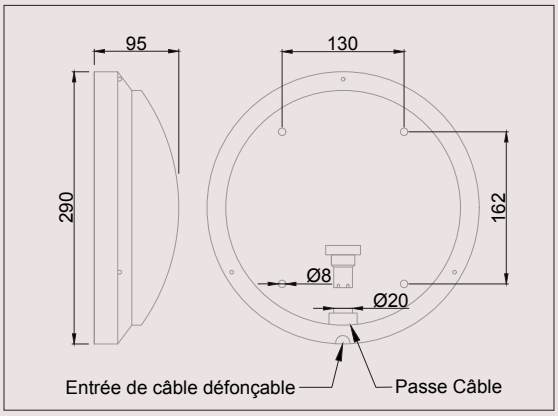

Sources préconisées (page 141)				
Culot	*Type de lampe*	*W*	*Temp K*	*Réf*
E27	LED	15	3000	***931034***
			4000	***931035***

résistex

OMEGA FIRST, page 71

OMEGALED, page 68

STAIRLED, page 66

PRIAM LED, page 67

OMEGA 2 EVO

Circulations horizontales, garages souterrains individuels, tertiaire, résidentiel, parkings, locaux techniques...

CLASSE II | 55 IP | 10 IK | ANTI-VANDALE | CE NORME

+ PRODUITS

- Antivandale embout TORX
- Anti-UV
- 2 coloris disponibles

130° ANGLE — A

115° ANGLE — B

Douille	LOR %	BLANC	NOIR
ON/OFF Ø280 (non lampé) A			
1xE27	42	***820251***	***820259***
ON/OFF Ø376 (non lampé) B			
2xE27	43	***821121***	***821129***

CARACTÉRISTIQUES TECHNIQUES

Matériau corps	Polycarbonate
Matériau diffuseur	Polycarbonate traité anti-UV opale anti-chocs et auto-extinguible
Optique	Directe
Douille	E27
Alimentation	Directe 220/240 Vac
Equipements inclus	Jupe antiarrachement Visserie anti-vandale
Type de pose	Applique, plafonnier

SCHÉMAS TECHNIQUES

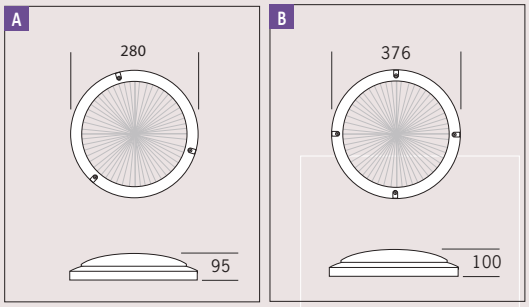

Sources préconisées (page 141)

Culot	*Type de lampe*	*W*	*Temp K*	*Réf*
E27	LED	15	3000	***931034***
			4000	***931035***

résistex

PRIAM

Bâtiments tertiaires, industriels et résidentiels :
halls d'entrées, paliers, garages, balcons, locaux techniques, auvents extérieurs...

CLASSE I | IP 54 | IK 10 | ANTI-VANDALE | NORME CE

+ PRODUITS

- Hublot robuste en fonte d'aluminium
- Eclairage direct et indirect avec un halo lumineux périphérique
- Disponible en version ronde ou carrée
- Anti-UV

Douille	LOR %	Angle	ANTHRACITE
***ROND Ø300** (non lampé)* A			
2xE27	40	120°	***946700***
***CARRÉ 300x300** (non lampé)* B			
2xE27	40	110°	***946701***

CARACTÉRISTIQUES TECHNIQUES

Matériau corps	Aluminium teinte anthracite
Matériau diffuseur	Polycarbonate opalescent
Optique	Directe / Indirecte
Douille	E27
Equipements inclus	Bornier poussoir à insertion directe
Type de pose	Applique, plafonnier

Sources préconisées (page 141)				
Culot	*Type de lampe*	*W*	*Temp K*	*réf*
E27	LED LED	15	3000	***931034***
			4000	***931035***

SCHÉMAS TECHNIQUES

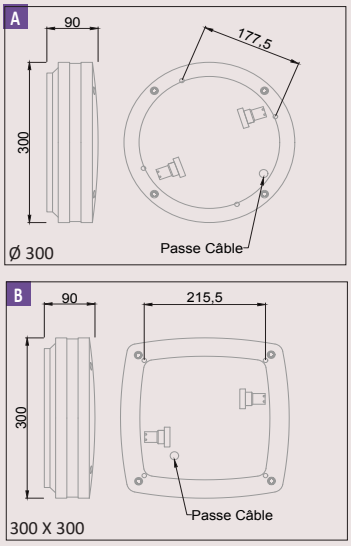

RESIALU

Extérieur : balcons, terrasses, auvents...

CLASSE I | IP 55 | IK 10 | 130° ANGLE | CE NORME

+ PRODUITS

- Corps en aluminium
- Haute résistance à la corrosion
- Adapté pour une installation en extérieur

Douille	LOR %	GRIS
RESIALU		
1xE27	48	***702430***

CARACTÉRISTIQUES TECHNIQUES

Matériau corps	Aluminium avec thermolaquage époxy
Matériau diffuseur	Polycarbonate
Optique	Directe
Douille	E27
Alimentation	230V
Equipements inclus	Visserie en acier inox Bornier de raccordement électrique type domino
Type de pose	Applique, plafonnier

SCHÉMA TECHNIQUE

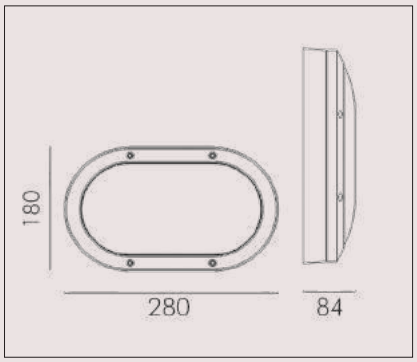

Sources préconisées (page 141)				
Culot	*Type de lampe*	*W*	*Temp K*	*Réf*
E27	LED	15	3000	***931034***
			4000	***931035***

résistex

GUIDE DE CHOIX HUBLOTS LED SUR-MESURE

	POLYEVO	STAIRLED	PRIAMLED
GAMME			
	CEE	CEE	CEE
Matériau	Polycarbonate	Polycarbonate	Aluminium
Résistance	65 IP / 10 IK	55 IP / 10 IK	54 IP / 10 IK
T° de couleur	3000K & 4000K	3000K & 4000K	3000K & 4000K
Flux restitué	**2359 - 2901 lm**	**2341 lm**	**1788 - 1869 lm**
Efficacité énergétique	**25W - 26W**	**21.4W - 22.9 W**	**20.3W - 21.3 W**
LM80	**L80F10 < 60 000h (Ta 25)C°**	**L80F10 > 50 000h (Ta25°C)**	**L80F10 > 72 000h (Ta25°C)**
Dimensions	***Ø290***	***Ø300***	***Ø300 & 300x300***
Couleurs dispo	Blanc, gris	Blanc, gris, anthracite, noir	Blanc, anthracite
Garantie	5 ANS GARANTIE	5 ANS GARANTIE	5 ANS GARANTIE
Base Led et Driver séparés	✓	✓	✓
Optique	Directe	Directe / Asymétrique	Directe / Indirecte
Antivandale	✓	✓	✓
Détection	HF, HF préavis d'extinction, HF pilotée préavis d'extinction	HF préavis d'extinction, HF préavis d'extinction + télécommande	HF, HF préavis d'extinction + télécommande
Pilotage	Télécommande, Bluetooth	Télécommande	Télécommande
Eligible aux CEE suivant les conditions d'installation	✓	✓	✓
Pages	64, 65	66	67

OMEGALED	KOMET	OMEGA FIRST	BALCO
CEE, CERTILED, 8 ANS GARANTIE	CEE	CEE	
Polycarbonate	Polycarbonate	Polycarbonate	Polycarbonate
IP 65, IK 10	IP 65, IK 10	IP 55, IK 10	IP 44, IK 06, IK 08
3000K & 4000K	4000K	4000K	4000K
2009 - 2823 lm	**2193 lm - 2400 lm**	**1227 lm**	**1907 - 2142 lm**
13.7W - 21.3 W	**19.6W - 20.6W 24W - 25W**	**10W - 11W**	**24.5W - 25.5W 25.2W - 26.2W**
L80F10 > 72 000h (Ta25°C)	**L70F10 > 54 000h (Ta25°C)**	**L70F10 > 50 000h (Ta25°C)**	**L70F10 > 54 000h (Ta25°C)**
Ø280 & Ø376	***Ø290***	***Ø290***	***Ø280 & 280 x 280***
Blanc, noir	Blanc	Blanc	Blanc
8 ANS GARANTIE	5 ANS GARANTIE	2 ANS GARANTIE	2 ANS GARANTIE
✓	✓	✓	✗
Directe	Directe / Asymétrique	Directe	Directe
✓	✓	✓	✓
HF, HF préavis d'extinction, HF piloté préavis d'extinction, HF préavis d'extinction + télécommande	HF Préavis d'extinction	HF Préavis d'extinction	HF
Télécommande	✗	✗	✗
✓	✓	✓	✗
68,69	70	71	72

KAROS, page 92

APPLIQUES & PLAFONNIERS

HOLLY

p.84

ODYSSEE

p.85

OROME

p.86

MAXICIRCLED

p.87

OREV

p.88

CARRO

p.90

RONDO

p.91

KAROS

p.92

PICADILLY

p.93

MARBREE

p.94

VERSAT

p.95

PLAFOSAFI

p.96

RESIOPALE

p.97

RESIOPALE ETANCHE

p.97

PLAFOLUX

p.98

APPLILUX

p.98

HOLLY

Chambres, résidences universitaires

CLASSE II | IP 44 | IK 08 | IRC 83 | ANGLE 126° | NORME CE

+ PRODUITS

- Veilleuse équipée d'une platine LED
- Interrupteur en façade ON/OFF
- Aucune vis apparente
- Installation simple et rapide
- Driver intégré

W luminaire	Lm restitués	Temp K	Lm/W pdt complet	g CO2/h	BLANC
HOLLY					
5.3	231	3000	44	0.47	***812263***

CARACTÉRISTIQUES TECHNIQUES

Matériau corps	Polycarbonate
Matériau diffuseur	Polycarbonate opalescent
Optique	Directe / Asymétrique
Maintien du flux	L80F10 > 54 000h (Ta 25°C)
Equipements inclus	Driver intégré
Type de pose	Applique

SCHÉMA TECHNIQUE

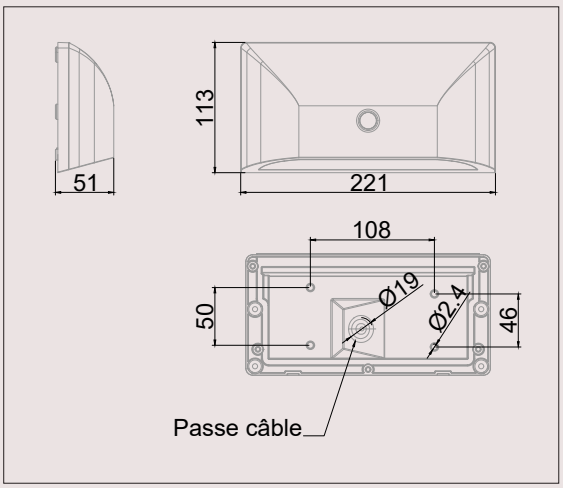

ODYSSÉE

Logement & tertiaire :
circulations, pièces à vivre, mise en valeur d'espaces

CLASSE I | 20 IP | 07 IK | >80 IRC | 700 mA DRIVER | CE NORME | 5 ANS GARANTIE | DRIVER DETECTEUR INTERCHANGEABLE

CEE

+ PRODUITS

- Eclairage confortable via light guide
- Disque de couleur interchangeable
- Détection HF avec préavis d'extinction
- Installation facile en applique ou plafonnier
- Verrouillage du capot par quart de tour
- Eligible aux CEE suivant l'utilisation

W source	W luminaire	Lm restitués	Temp K	Lm/W hors alim	Lm/W pdt complet	Driver mA	g CO2/h	BLANC
ODYSSÉE ON/OFF								
20.8	22.6	2517	4000	121	111	700	2.03	***705100***
ODYSSÉE DÉTECTION HF PRÉAVIS D'EXTINCTION								
20.8	23.6	2517	4000	121	107	700	1.27	***705101***

CARACTÉRISTIQUES TECHNIQUES

Matériau corps	Aluminium
Matériau diffuseur	PMMA (light guide), semi-translucide
Optique	Directe / indirecte
Maintien du flux	L80F10 > 54000h (Ta25°C)
Détection	HF avec préavis d'extinction paramétrable
Equipements inclus	Driver intégré Livré avec disque blanc
Type de pose	Applique, plafonnier

SCHÉMA TECHNIQUE

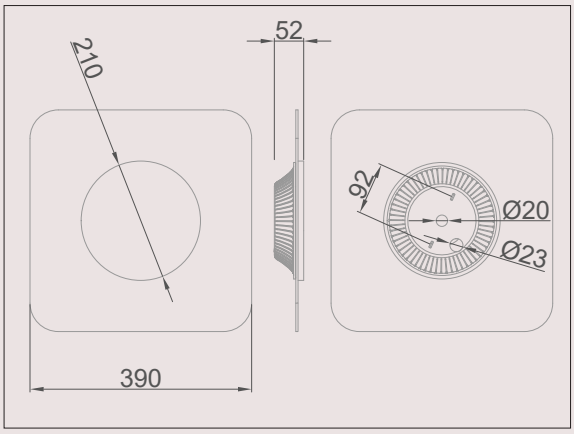

ACCESSOIRES

Disques de couleurs interchangeables vendus séparément :	
705102	*Disque argent*
705103	*Disque rouge*
705104	*Disque orange*

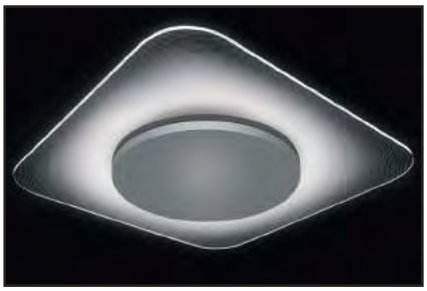

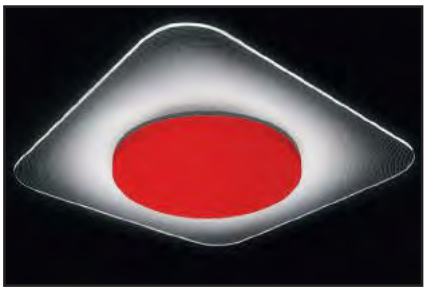

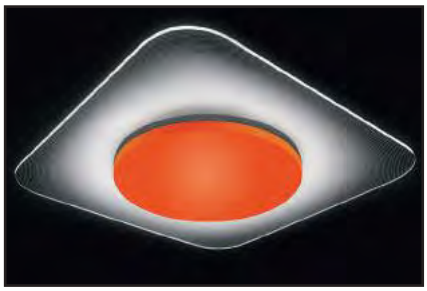

OROME

Logement & tertiaire :
circulations, pièces à vivre, halls d'entrées...

CLASSE I | 20 IP | 04 IK | >80 IRC | 112° ANGLE | FLICKER FREE | CE NORME | 5 ANS GARANTIE | DRIVER INTERCHANGEABLE | DALI

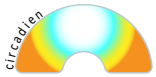

+ PRODUITS

- Diffuseur en verre
- Driver Flicker Free
- Design épuré avec technologie «direct emitting» intégrée
- Version circadienne avec variation blanc 2700K - 6000K et driver DALI DT8

TECHNOLOGIE CIRCADIENNE PERMETTANT :

- Variation automatique de la température de couleur en fonction de l'heure et de la géolocalisation
- Adaptation du flux lumineux en fonction de l'apport de lumière extérieure
- Détection de présence & préavis d'extinction

W source	W luminaire	Lm restitués	Temp K	Lm/W hors alim	Lm/W pdt complet	Driver mA	g CO2/h	BLANC
OROME								
36.6	40.6	3147	3000	86	78	1000	3.65	***834450***
OROME CIRCADIEN DALI DT8								
36.6	40.8	3147	2700- 6000	86	78	700	2.56	***834453***

CARACTÉRISTIQUES TECHNIQUES

Matériau corps	Acier
Matériau diffuseur	Verre dépoli mat
Optique	Directe
Maintien du flux	L80F10 > 50 000h (Ta25°C)
Gradation	DALI (834453)
Equipements inclus	Driver à courant constant Driver DT8 pour la version circadienne Bornier type domino (section 1.5mm²)
Type de pose	Plafonnier

SCHÉMA TECHNIQUE

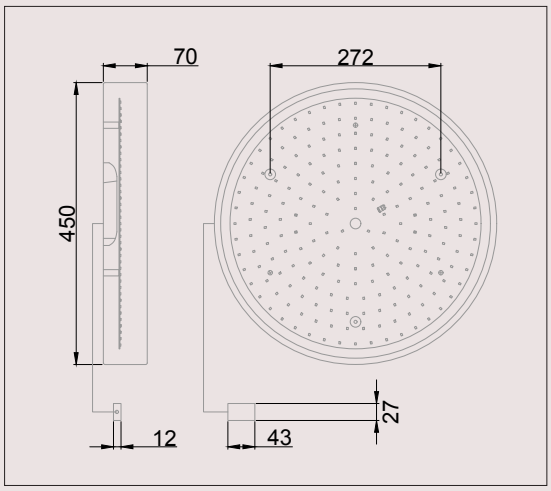

résistex

MAXICIRCLED

Pièces de vie, halls, circulations, bars, restaurants, salles de réunion, ...

CLASSE II | 40 IP | 04 IK | >80 IRC | 110° ANGLE | FLICKER FREE | CE NORME | 5 ANS GARANTIE | DRIVER INTERCHANGEABLE | DALI

+ PRODUITS

- Suspension ronde au design architectural
- Extra-plate
- Version standard ou dimmable
- Kit de suspension réglable de 7cm à 2m inclus
- Possibilité d'une installation en plafonnier semi-encastré

W source	Lm restitués	Temp K	Lm/W pdt complet	Driver mA	g CO2/h	BLANC
MAXICIRCLED Ø555 (SANS DRIVER) A						
38	3390	3000	89	1050	3.42	***795553***
38	3625	4000	95	1050	3.42	***795554***
MAXICIRCLED Ø888 (SANS DRIVER) B						
53	5135	3000	97	1400	4.77	***798883***
53	5575	4000	105	1400	4.77	***798884***

CARACTÉRISTIQUES TECHNIQUES

Matériau corps	Aluminium
Matériau diffuseur	PMMA
Optique	Indirecte
Maintien du flux	L70F10 > 50 000h (Ta25°C)
Gradation	En fonction du driver (tableau ci-dessous)
Equipements inclus	Kit de suspension réglable (2m) Ressorts de semi-encastrement
Type de pose	Suspension, encastré plafond

Driver compatible (à commander à séparément)

Driver	*Gradable*	*Courant de sortie*	*Réf*
A *Ø 555*			
ON/OFF	GRADATION	***1050mA***	***795005***
DRIVER DALI PUSH BP 50W	GRADATION	***1050mA***	***981050***
B *Ø 888*			
ON/OFF	GRADATION	***1400mA***	***799551***
DRIVER DALI PUSH BP 60W	GRADATION	***1400mA***	***981060***

SCHÉMAS TECHNIQUES

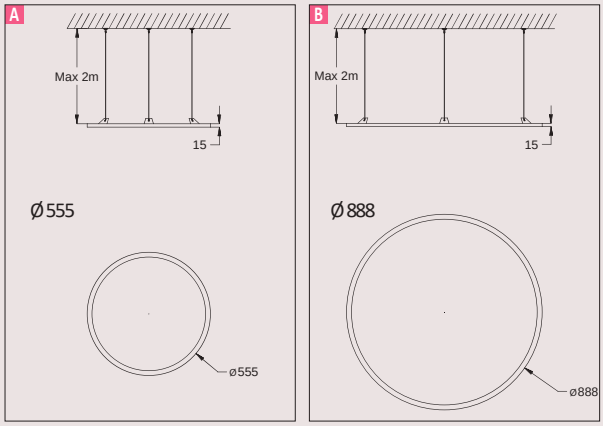

OREV

Logements et tertiaire :
chambres, résidences universitaires, hôtels, EHPAD

CLASSE II | 20 IP | 06 IK | >80 IRC | 700 mA DRIVER | 64° ANGLE | CE NORME

+ PRODUITS

- Design intelligent et épuré
- Flexible et interrupteur conçu pour résister aux manipulations répétées
- Possibilités multiples grâce au bras articulé orientable à 360°
- Eclairage double : liseuse et veilleuse
- Interrupteurs séparés, pas de câble extérieur
- Prise chargeur USB 2+
- Support smartphone

W source	W luminaire	Lm restitués	Temp K	Lm/W hors alim	Lm/W pdt complet	g CO2/h	BLANC
OREV							
2.07	2.6	114	3200	56	44	0.23	***812262***

CARACTÉRISTIQUES TECHNIQUES

Matériau corps	Aluminium
Optique	Directe
Maintien du flux	L70F10 > 54 000h (Ta25°C)
Equipements inclus	Driver intégré Patères de fixations Port USB pour smartphone Bornier de raccordement type domino
Type de pose	Applique

SCHÉMA TECHNIQUE

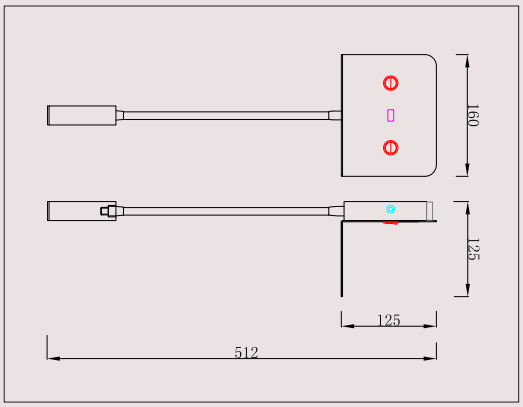

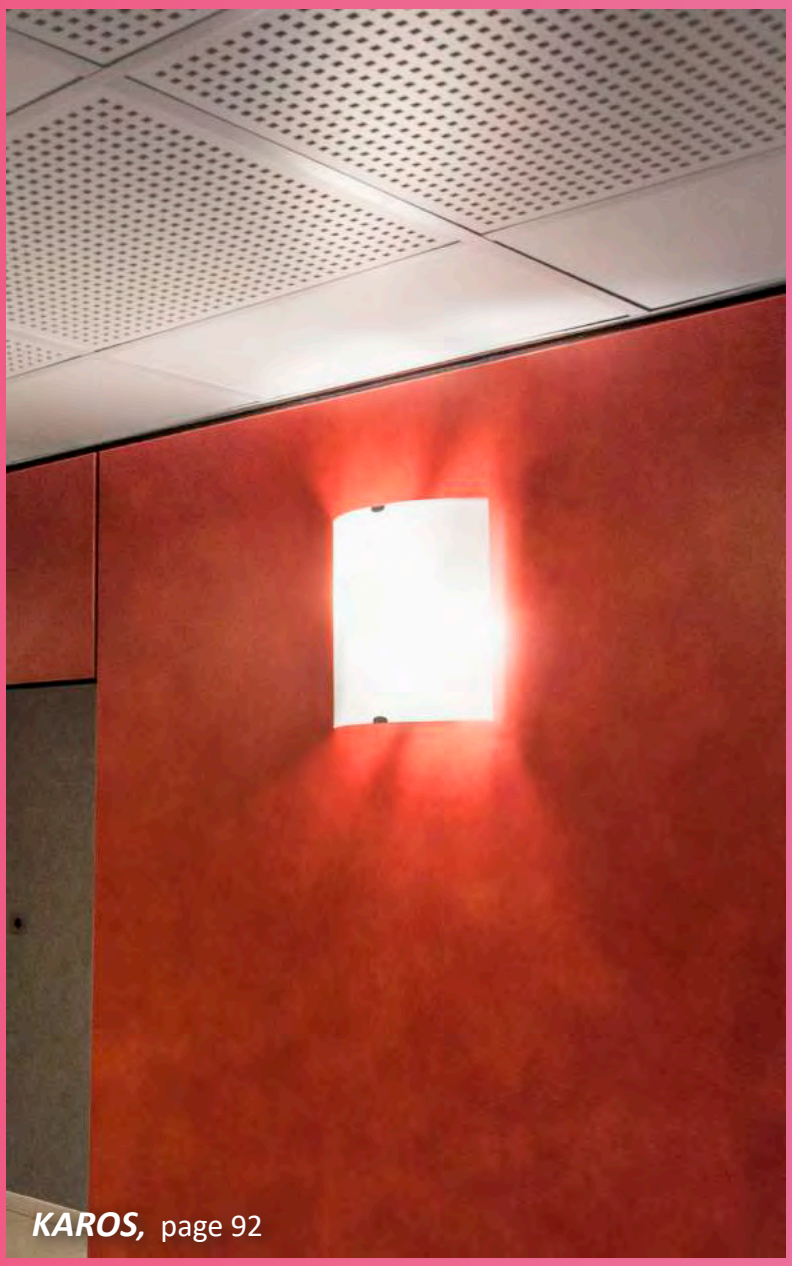

KAROS, page 92

MAXICIRCLED, page 87

PICADILLY, page 93

OROME, page 86

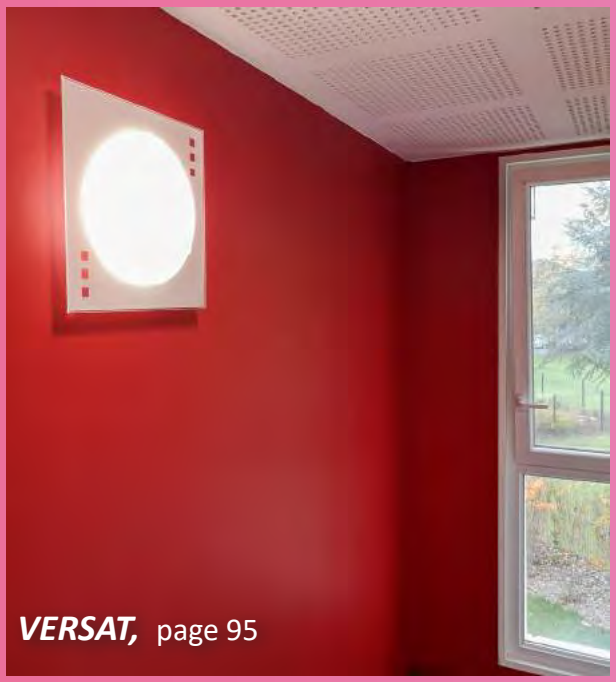

VERSAT, page 95

CARRO

Pièces de vie et circulations intérieures

CLASSE I | IP 20 | IK 03 | ANGLE 114° | NORME CE

+ PRODUITS

- Plafonnier décoratif à l'esthétisme soigné, équipé de deux douilles E27
- Verrouillage du luminaire par clips «invisibles»
- Lampes LED jusqu'à 2x15W

Douille	LOR %	NICKEL SATINÉ	BLANC
CARRO E27 NON LAMPÉ			
2xE27	48	***834757***	***834758***

CARACTÉRISTIQUES TECHNIQUES

Matériau corps	Tôle d'acier
Matériau diffuseur	Verre dépoli mat
Optique	Directe / Symétrique
Equipements inclus	Collerette et diffuseur maintenus par clips invisibles Bornier type domino
Type de pose	Applique, plafonnier

SCHÉMA TECHNIQUE

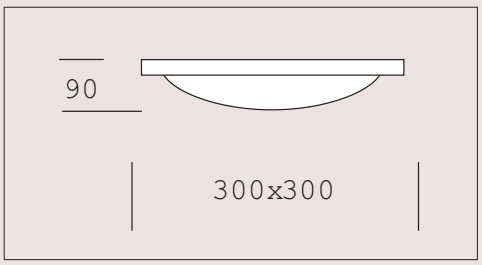

Sources préconisées (page 141)				
Culot	*Type de lampe*	*W*	*Temp K*	*Réf*
E27	*LED*	15	3000	***931034***
			4000	***931035***

résistex

RONDO

Pièces de vie et circulations intérieures

CLASSE I | 20 IP | 03 IK | 120° ANGLE | CE NORME

+ PRODUITS

- Plafonnier décoratif à l'esthétisme soigné, équipé d'une douille E27
- Verrouillage du luminaire par clips «invisibles»
- Lampe LED jusqu'à 15W

Douille	LOR %	NICKEL SATINÉ	BLANC
RONDO E27 NON LAMPÉ			
1xE27	51	***705032***	***705041***

CARACTÉRISTIQUES TECHNIQUES

Matériau corps	Tôle d'acier
Matériau diffuseur	Verre dépoli mat
Optique	Directe / Symétrique
Equipements inclus	Collerette et diffuseur maintenus par clips invisibles Bornier type domino
Type de pose	Applique, plafonnier

SCHÉMA TECHNIQUE

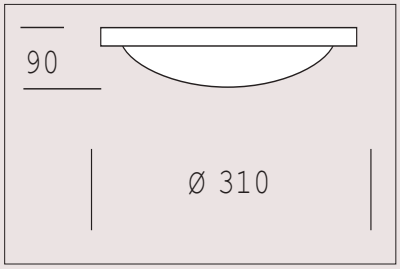

Sources préconisées (page 141)				
Culot	*Type de lampe*	*W*	*Temp K*	*Réf*
E27	LED *LED*	15	3000	***931034***
			4000	***931035***

KAROS

Pièces de vie et circulations intérieures

CLASSE I | 20 IP | 03 IK | 120° ANGLE | CE NORME

+ PRODUITS

- Deux dimensions disponibles
- Eclairage direct/indirect
- Maintien du verre par deux griffes
- Lampes LED jusqu'à 15W

Douille	LOR %	BLANC
KAROS NON LAMPÉ 240x260 A		
1xE27	74	***975431***
KAROS NON LAMPÉ 270x300 B		
2XE27	66	***975427***

CARACTÉRISTIQUES TECHNIQUES

Matériau corps	Acier
Matériau diffuseur	Verre dépoli
Optique	Directe / Indirecte / Asymétrique
Alimentation	Directe 220/240Vac
Equipements inclus	Câblage double pontage directement sur la douille
Type de pose	Applique

Sources préconisées (page 141)

Culot	*Type de lampe*	*W*	*Temp K*	*Réf*
E27	LED *LED*	15	3000	***931034***
			4000	***931035***

SCHÉMAS TECHNIQUES

A

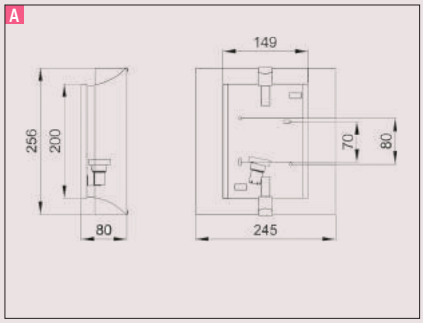

B

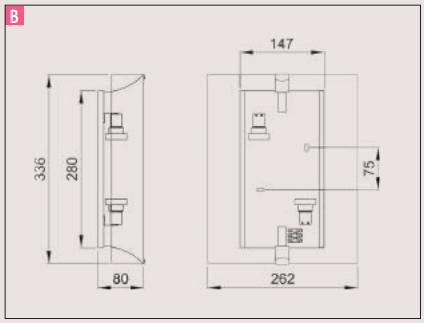

résistex

PICADILLY

Pièces de vie et circulations intérieures

CLASSE I | 20 IP | 03 IK | 120° ANGLE | CE NORME

+ PRODUITS

- Applique en métal et diffuseur en verre
- Eclairage direct/indirect
- Maintien du verre par visserie décorative
- Eclairage confortable
- Lampes LED jusqu'à 15W

Douille	LOR %	BLANC
PICADILLY NON LAMPÉ 220x350 A		
2xE27	45	***704227***
PICADILLY NON LAMPÉ 375x375 B		
3xE27	46	***705227***

CARACTÉRISTIQUES TECHNIQUES

Matériau corps	Acier
Matériau diffuseur	Verre dépoli
Optique	Directe / Indirecte / Asymétrique
Alimentation	Directe 230V
Type de pose	Applique

Sources préconisées (page 141)

Culot	*Type de lampe*	*W*	*Temp K*	*Réf*
E27	LED *LED*	15	3000	***931034***
			4000	***931035***

SCHÉMAS TECHNIQUES

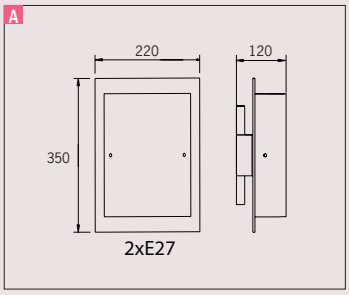

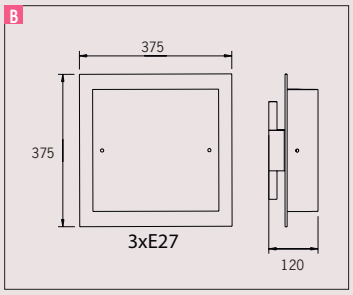

MARBREE

Pièces de vie et circulations intérieures

CLASSE I | IP 20 | IK 03 | ANGLE 120° | NORME CE

+ PRODUITS

- Applique en métal et diffuseur en verre
- Eclairage direct/indirect
- Maintien du verre par visserie décorative
- Lampes LED jusqu'à 15W

Douille	LOR %	BLANC
MARBRÉE NON LAMPÉ 162 x 270 A		
1xE27	60	***977811***
MARBRÉE NON LAMPÉ 300 x 270 B		
2xE27	60	***977801***

CARACTÉRISTIQUES TECHNIQUES

Matériau corps	Acier
Matériau diffuseur	Verre marbré blanc
Optique	Directe / Indirecte / Asymétrique
Alimentation	Directe 220/240Vac
Type de pose	Applique

SCHÉMAS TECHNIQUES

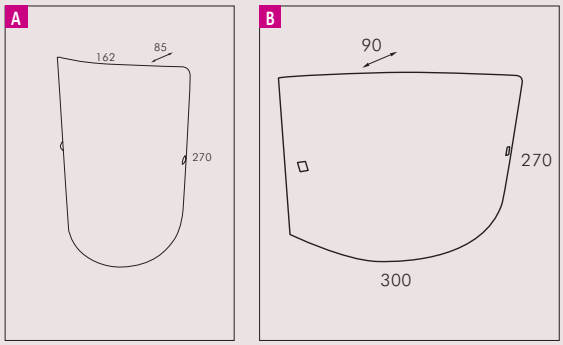

Sources préconisées (page 141)				
Culot	*Type de lampe*	*W*	*Temp K*	*Réf*
E27	LED *LED*	15	3000	***931034***
			4000	***931035***

résistex

VERSAT

Pièces de vie et circulations intérieures

CLASSE I | 20 IP | 03 IK | 120° ANGLE | CE NORME

+ PRODUITS

- Applique ou plafonnier en verre avec embase thermolaquée blanc
- Socle invisible
- Eclairage direct
- Lampes LED jusqu'à 15W

Douille	LOR %	BLANC
VERSAT NON LAMPÉ 400x400		
2XE27	60	***705841***

CARACTÉRISTIQUES TECHNIQUES

Matériau corps	Acier
Matériau diffuseur	Verre dépoli mat
Optique	Directe / Asymétrique
Equipements inclus	Maintien des verres par trois entretoises chromées
Alimentation	Directe 230V
Type de pose	Applique, plafonnier

SCHÉMA TECHNIQUE

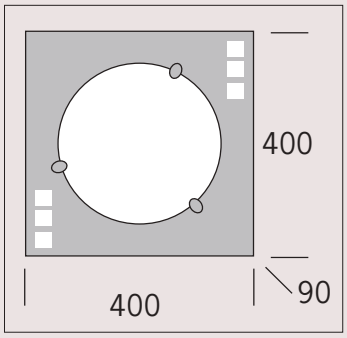

Sources préconisées (page 141)				
Culot	*Type de lampe*	*W*	*Temp K*	*Réf*
E27	LED *LED*	9	3000	***931030***
			4000	***931031***

PLAFOSAFI

Pièces de vie et circulations intérieures

CLASSE I | IP 20 | IK 03 | ANGLE 140° | NORME CE

+ PRODUITS

- Des griffes réglables en aluminium assurent le maintien du diffuseur
- Eclairage direct
- Lampes LED jusqu'à 15W

Douille	LOR %	BLANC
PLAFOSAFI NON LAMPÉ Ø300 A		
1XE27	67	***704751***
PLAFOSAFI NON LAMPÉ Ø400 B		
2XE27	67	***704761***
PLAFOSAFI DÉTECTION HF NON LAMPÉ Ø400 B		
2XE27	67	***704242***

CARACTÉRISTIQUES TECHNIQUES

Matériau corps	Acier
Matériau diffuseur	Verre dépoli mat
Optique	Directe / Symétrique
Equipements inclus	Câblage bornier type domino 2.5mm²
Type de pose	Plafonnier

SCHÉMAS TECHNIQUES

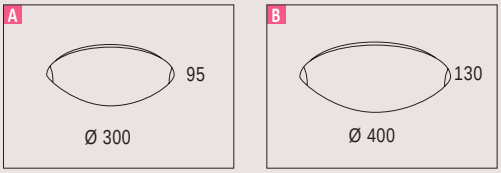

Sources préconisées (page 141)				
Culot	*Type de lampe*	*W*	*Temp K*	*Réf*
E27	LED *LED*	15	3000	***931034***
			4000	***931035***

RESIOPALE

Pièces de vie et circulations intérieures

CLASSE I | IP 20 | IK 03 | ANGLE 120° | NORME CE

+ PRODUITS

- Plafonnier avec fixation du diffuseur par quart de tour
- Existe en version étanche IP44 (704090)
- Eclairage direct
- Lampes LED jusqu'à 15W

Douille	LOR %	BLANC
RESIOPALE NON LAMPÉ Ø250 A		
1XE27	47	***704030***
RESIOPALE NON LAMPÉ Ø300 B		
1XE27	47	***704040***

SCHÉMAS TECHNIQUES

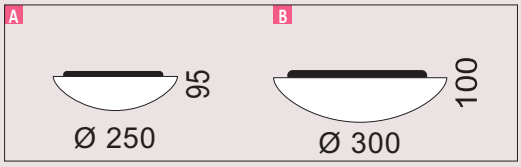

CARACTÉRISTIQUES TECHNIQUES

Matériau corps	Acier
Matériau diffuseur	Verre dépoli mat
Optique	Directe / Symétrique
Alimentation	Directe 230V
Type de pose	Plafonnier

Sources préconisées (page 141)

Culot	*Type de lampe*	*W*	*Temp K*	*Réf*
E27	LED *LED*	15	3000	***931034***
			4000	***931035***

RESIOPALE ÉTANCHE

Pièces de vie et circulations intérieures

CLASSE II | IP 44 | IK 03 | ANGLE 120° | NORME CE

SCHÉMA TECHNIQUE

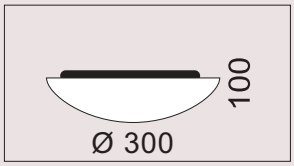

Douille	LOR %	BLANC
RESIOPALE ÉTANCHE NON LAMPÉ Ø300		
1XE27	74	***704090***

Sources préconisées (page 141)

Culot	*Type de lampe*	*W*	*Temp K*	*Réf*
E27	LED *LED*	15	3000	***931034***
			4000	***931035***

PLAFOLUX

Pièces de vie et circulations intérieures

CLASSE I | IP 20 | IK 03 | ANGLE 110° | NORME CE

+ PRODUITS

- Plafonnier en verre avec fixation du diffuseur par vis en façade
- 2 coloris d'anneaux au choix : blanc ou nickel
- Eclairage direct
- Lampes LED jusqu'à 15W
- A associer avec les appliques APPLILUX

Douille	LOR %	BLANC	NICKEL
PLAFOLUX Ø300 NON LAMPÉ			
1XE27	51	***704811***	***704832***
PLAFOLUX Ø400 NON LAMPÉ			
2XE27	51	***704911***	***704872***

SCHÉMAS TECHNIQUES

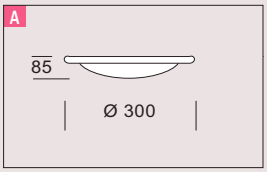

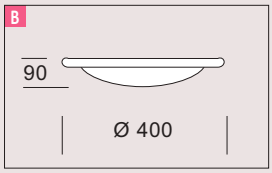

CARACTÉRISTIQUES TECHNIQUES

Matériau corps	Acier
Matériau diffuseur	Verre dépoli (nickel) ou lisse (blanc)
Optique	Directe / Symétrique
Alimentation	Directe en 230V
Type de pose	Plafonnier

Sources préconisées (page 141)

Culot	*Type de lampe*	*W*	*Temp K*	*Réf*
E27	LED *LED*	15	3000	***931034***
			4000	***931035***

APPLILUX

Pièces de vie et circulations intérieures

CLASSE I | IP 20 | IK 03 | ANGLE 190° | NORME CE

+ PRODUITS

- Applique en verre avec fixation du diffuseur par vis en façade
- 2 coloris d'anneaux au choix : blanc ou nickel
- Eclairage direct/indirect
- Lampes LED jusqu'à 9W
- A associer avec les plafonniers PLAFOLUX

Douille	LOR %	BLANC	NICKEL
APPLILUX NON LAMPÉ Ø300			
1XE27	75	***975301***	***975322***

SCHÉMA TECHNIQUE

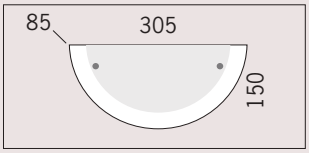

CARACTÉRISTIQUES TECHNIQUES

Matériau corps	Tôle d'acier
Matériau diffuseur	Verre satiné poli
Optique	Indirect
Alimentation	Directe 220/240 Vac
Type de pose	Applique

Sources préconisées (page 141)

Culot	*Type de lampe*	*W*	*Temp K*	*Réf*
E27	LED *LED*	9	3000	***931030***
			4000	***931031***

résistex

RÉGLETTES SALLE DE BAINS

Normes NF C 15-100 Volumes des pièces d'eau

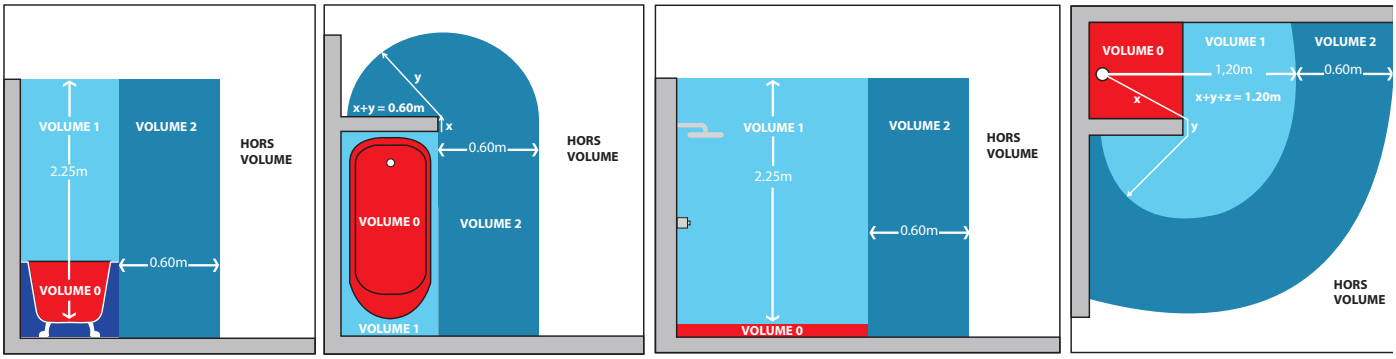

DANS LE CAS OÙ LE DESSOUS DE LA DOUCHE EST ACCESSIBLE, CETTE PARTIE EST CONSIDÉRÉE EN VOLUME CACHÉ

LES NORMES ÉLECTRIQUES :

Les normes fixent les règles d'installation électrique dans les locaux d'habitation afin d'assurer la sécurité des usagers et la protection des biens. Vous devez impérativement connaître et respecter les normes en vigueur pour éviter tout choc électrique ou incendie.

• Références normatives concernant les luminaires :

- Luminaires : prescription générale et essais. NF EN60598-1 édition 8: 2015
- Installations électriques basse tension NF C 15100/A5 : 2015

Les différents volumes devront être équipés d'un dispositif différentiel haute sensibilité de 30mA.

Remarque : les caractéristiques d'un matériel installé à cheval sur plusieurs VOLUMES doivent respecter celles du VOLUME concerné le plus contraignant (un matériel installé à cheval sur les VOLUMES 1 et 2 est considéré comme étant en VOLUME 1).

VOLUME CACHÉ	IPX4, CLASSE 3 TBTS
VOLUME 0	IPX7, CLASSE 3 TBTS
VOLUME 1	IPX4, CLASSE 3 TBTS
VOLUME 2	IPX4, CLASSE 2 230V IPX4, CLASSE 3 TBTS

TBTS: Très basse tension de sécurité, matériel alimenté en 12V max en courant alternatif ou 30V max en courant continu.

FAUX PLAFOND : Si la pièce possède un faux plafond alors l'espace au dessus de celui-ci sera considéré hors volume.

*GLOSSAIRE :

inter : interrupteur
pct : prise de courant 230V équipée d'une terre (produit de classe 1). Autorisée en hors VOLUME.
prise rasoir : prise de courant délivrant du 230V, alimentée par un transformateur de séparation de puissance limitée à 20VA (produit de classe 2). Autorisée en VOLUME 2 si IPX4 et hors VOLUME.

EGEE

p.101

NEOLED

p.102

NEOFLUO

p.103

XERIANE

p.104

EGEE, page 101

résistex

EGEE

Logement et tertiaire :
salles de bain, zones humides, cuisines

CLASSE II | IP 44 | IK 08 | IRC >80 | ANGLE 156° | NORME CE

+ PRODUITS

- Réglette compacte, à l'éclairage performant et confortable pour l'oeil
- Idéal en rénovation grâce à l'entraxe de fixation réglable de 105 à 568 mm (600017)
- Mise en place facile : câblage en face arrière par passe câble étanche
- Finition chrome, argent ou blanc (600019)
- Fixation non apparente
- Embouts interchangeables (600019)

W source	W luminaire	Lm restitués	Temp K	Lm/W hors alim	Lm/W pdt complet	Driver mA	g CO2/h	BLANC	CHROME	ARGENT CHROME BLANC
EGEE SANS INTER A										
	6.2	500	3000		81		0.55	***600006***		
EGEE AVEC INTER ON/OFF B										
13.9	15	1188	3000	85	79	150	1.35		***600017***	
EGEE SANS INTER AVEC EMBOUTS INTERCHANGEABLES (ARGENT, CHROME, BLANC) C										
13.9	15	1190	3000	85	79	150	1.35			***600019***

CARACTÉRISTIQUES TECHNIQUES

Matériau corps	Polycarbonate Aluminium (600017)
Matériau diffuseur	Polycarbonate opalescent
Optique	Directe
Maintien du flux	L70F10 > 54 000h (Ta25°C)
Equipements inclus	Driver intégré Embouts interchangeables blancs, argents, chromés (600019)
Type de pose	Applique / PLA

SCHÉMAS TECHNIQUES

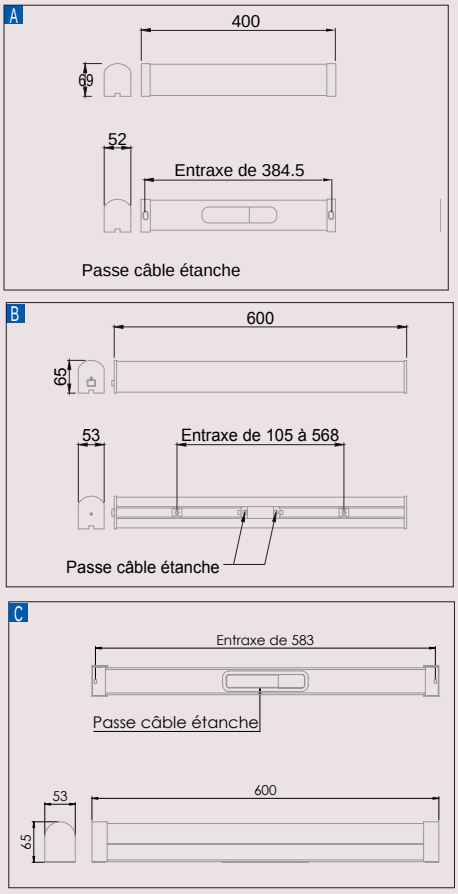

NEOLED

Logement et tertiaire :
salles de bain, zones humides, cuisines

5 ANS GARANTIE | CLASSE II | 44 IP | 07 IK | >80 IRC | 170° ANGLE | CE NORME | DRIVER LED INTERCHANGEABLE

+ PRODUITS

- Garantie 5 ans
- Câblage en face arrière par passe-câble
- Diffuseur opalescent garantissant un groupe de risque photobiologique égal à 0
- Driver & LED interchangeables

W source	W luminaire	Lm restitués	Temp K	Lm/W hors alim	Lm/W pdt complet	Driver mA	g CO2/h	BLANC
NEOLED								
12.9	16.3	1349	3000	105	83	250	1.46	***600016***
12.9	16.3	1349	4000	105	83	250	1.46	***600014***

CARACTÉRISTIQUES TECHNIQUES

Matériau corps	Polycarbonate
Matériau diffuseur	Polycarbonate opalescent
Optique	Directe
Maintien du flux	L70F10 à 50 000h (Ta25°C)
Equipements inclus	Driver intégré Bornier poussoir à insertion directe avec double ligne de pontage
Type de pose	Applique, plafonnier

SCHÉMAS TECHNIQUES

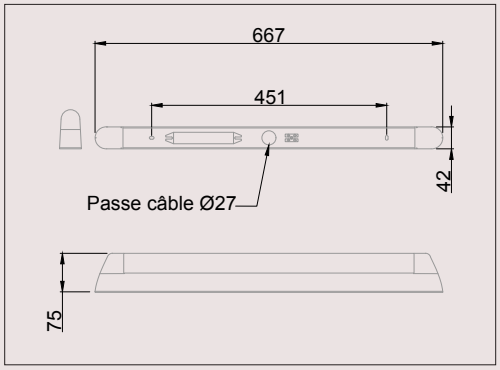

résistex

NEOFLUO

Logement et tertiaire :
salles de bain, zones humides, cuisines

CLASSE II | 44 IP | 07 IK | >80 IRC | 250° ANGLE | CE NORME

+ PRODUITS

- Applique compacte douille 1xG13
- Eclairement très efficace et confortable pour l'oeil
- Versions avec et sans interrupteur
- Diffuseur transparent extrudé à diffusion prismatique

Douille	W source	W luminaire	Lm restitués	Temp K	Lm/W hors alim	Lm/W pdt complet	g CO2/h	LOR %	BLANC
NEOFLUO SANS INTER									
1xG13	18	18.4	1102	3000	75	60	1.65	82	***600015***
NEOFLUO AVEC INTER ON/OFF CURSEUR									
1xG13	18	18.4	1102	3000	75	60	1.65	82	***600041***

CARACTÉRISTIQUES TECHNIQUES

Matériau corps	Polycarbonate
Matériau diffuseur	Polycarbonate
Optique	Directe
Maintien du flux	90% de maintien du flux à 20 000h (Ta25°C)
Equipements inclus	Ballast électronique
Type de pose	Applique, plafonnier

SCHÉMA TECHNIQUE

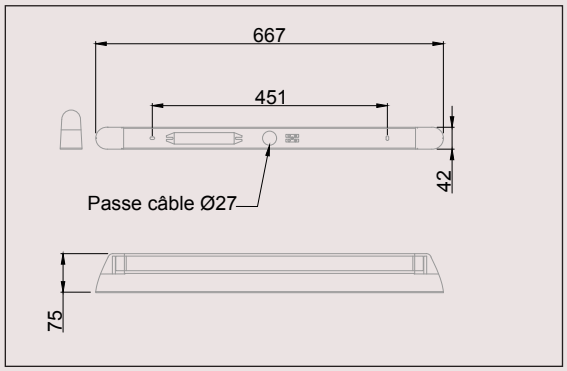

XERIANE

Logement et tertiaire :
salles de bain, zones humides

07 IK | 280° ANGLE | CE NORME

+ PRODUITS

- Applique salle de bain équipée d'une douille S19
- Maintien de la lampe dans le diffuseur
- Alimentation directe en 220/240 Vac à 50/60Hz
- Versions avec interrupteur, prise et transfo d'isolement pour toutes vos configurations

Douille	Classe	IP	Vol 2	Hors Vol	Sans inter	Avec inter	LOR
XERIANE A							
1xS19	⧈	IP 24	●	●	***610101***	***610111***	59.7
XERIANE AVEC INTER PCT* A							
1xS19	⏚	IP 21		●		***610121***	59.7
XERIANE AVEC PRISE RASOIR* B							
1xS19	⧈	IP 24	●	●	***610351***	***610361***	59.7

* Glossaire page 4

CARACTÉRISTIQUES TECHNIQUES

Matériau base	Polypropylène
Matériau diffuseur	Polycarbonate opale
Optique	Directe
Douilles	S19
Alimentation	Directe en 220/240Vac à 50/60Hz
Type de pose	Applique

Source préconisée (page 141)

Douille	*Type de lampe*	*W*	*Temp K*	*Réf*
S19	*LED*	9	3000	***051320***

SCHÉMAS TECHNIQUES

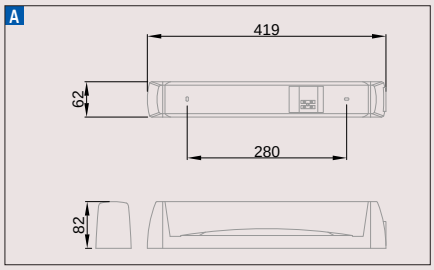

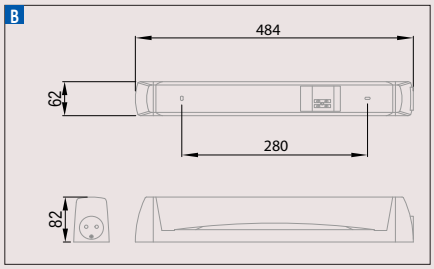

résistex

INDUSTRIEL ÉTANCHE

ARGOS

p.106

ARGOS CIRCADIEN

p. 107

ARGOS LITE

p. 108

TUBOLED

p.109

NOCLIP

p.110

VALAR

p.111

VALARLINE

p.112

SKORE

p.114

ARGOS

Bâtiments industriels, espaces logistiques et de stockage, entrepôts, parkings, souterrains, tunnels...

CLASSE I | 69K IP | 10 IK | 82 IRC | 360 mA DRIVER | 140° ANGLE | CE NORME | 5 ANS GARANTIE | DALI

+ PRODUITS

- Excellente efficacité lumineuse : jusqu'à 144 lm/W
- Protection maximum contre le nettoyage à haute pression, à haute température et venant de plusieurs directions : IP69K
- Raccordement par embouts spécifiques garantissant l'étanchéité
- Connecteurs rapides facilitant une installation sans outils
- Fixations à grenouillères sécurisables par vis en acier inoxydable 316
- Respirateur étanche intégré au luminaire
- Robuste : IK10
- Eligible aux CEE suivant l'utilisation
- Versions traversantes sur demande pour le repiquage d'un luminaire à l'autre

W source	W luminaire	Lm restitués	Temp K	Lm/W hors alim	Lm/W pdt complet	Réglages par télécommande	g CO2/h	Réf
ARGOS 1200 mm A								
33	36.7	4749	4000	144	129		3.3	601750
ARGOS 1200 mm DALI-PUSH A								
33	36.7	4749	4000	144	129		2.31	601752
ARGOS 1200 mm DÉTECTION HF A)))								
33	37.7	4749	4000	144	126	●	1.42	601758
ARGOS 1500 mm B								
45	46.8	5965	4000	130	127		4.21	601754
ARGOS 1500 mm DALI-PUSH B								
46	46.8	5965	4000	130	127		2.94	601756

CARACTÉRISTIQUES TECHNIQUES

Matériau corps	Polycarbonate, inox
Matériau diffuseur	Polycarbonate opalescent
Optique	Directe
Maintien du flux	L80F10 > 70 000h (Ta25°C)
Gradation	DALI-PUSH
Détection	HF
Equipements inclus	Presse étoupes inox + 2m de câble, connecteurs rapides Driver intégré Fixations à grenouillères sécurisées par vis antivandales en acier inoxydable 316
Type de pose	Plafonnier, applique,suspension

ACCESSOIRES

601759	*Télécommande*
601760	*Kit accessoires suspension*
921728	*Cellule DT8 (Cellule maître) (détails page 12)*
921725	*Cellule extension (détails page 12)*
921824	*Interrupteur Bluetooth (détails page 12)*

SCHÉMAS TECHNIQUES

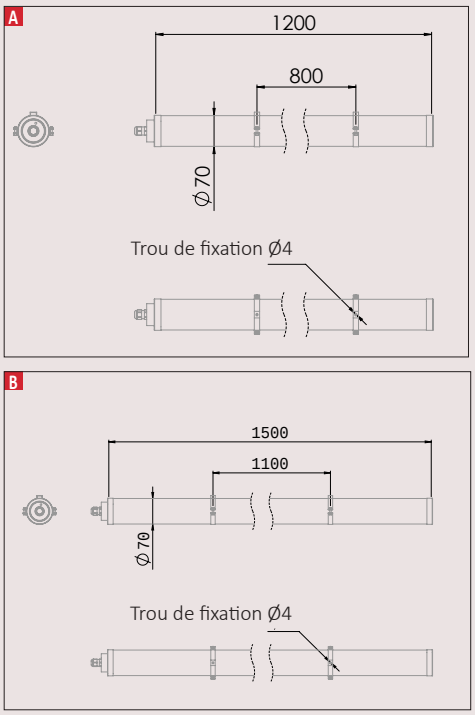

résistex

ARGOS CIRCADIEN

Bâtiments industriels, espaces logistiques et de stockage, entrepôts, parkings, souterrains, tunnels...

CLASSE I | 69K IP | 10 IK | 88 IRC | 950 mA DRIVER | 123° ANGLE | CE NORME | 5 ANS GARANTIE | DALI

+ PRODUITS

- Variation blanc 2700K - 6000K
- Protection maximum contre le nettoyage à haute pression: IP69K
- Raccordement par embouts spécifiques garantissant l'étanchéité

COMPATIBLE AVEC LA TECHNOLOGIE CIRCADIENNE (Cellule 921728) PERMETTANT :

- Variation automatique de la température de couleur en fonction de l'heure et de la géolocalisation
- Adaptation du flux lumineux en fonction de l'apport de lumière extérieure
- Détection de présence & préavis d'extinction

W source	W luminaire	Lm restitués	Temp K	Lm/W hors alim	Lm/W pdt complet	g CO2/h	Réf
ARGOS 1200mm							
31	34.9	5245	2700- 6000	169	150	2.19	***601773***

CARACTÉRISTIQUES TECHNIQUES

Matériau corps	Polycarbonate, inox
Matériau diffuseur	Polycarbonate opalescent
Optique	Directe
Maintien du flux	L80F10 > 70 000h (Ta25°C)
Gradation	DALI-PUSH
Equipements inclus	Presse étoupes inox + 2m de câble, connecteurs rapides Driver DT8 intégré Respirateur étanche intégré au luminaire Fixations à grenouillères sécurisées par vis en acier inoxydable 316 antivandales
Type de pose	Plafonnier, applique, suspension

SCHÉMA TECHNIQUE

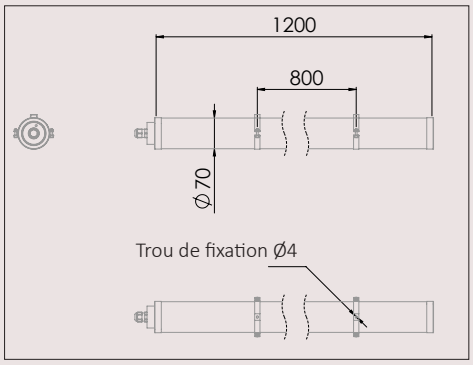

ACCESSOIRES

601760	*Kit accessoires suspension*

ARGOS LITE

Bâtiments industriels, espaces logistiques et de stockage, entrepôts, locaux techniques, escaliers, circulations, parkings, bureaux, extérieurs...

CLASSE I | 65 IP | 08 IK | 82 IRC | 900 mA DRIVER | 140° ANGLE | CE NORME

+ PRODUITS

- Luminaire tubulaire IP65 au design épuré convenant aussi bien aux projets techniques que décoratifs
- Meilleure efficacité lumineuse du marché : jusqu'à 144 lm/W
- Connecteurs rapides facilitant l'installation
- Fixations antivandales
- Eligible aux CEE suivant l'utilisation

W source	W luminaire	Lm restitués	Temp K	Lm/W hors alim	Lm/W pdt complet	g CO2/h	Réf
ARGOS LITE							
33	36.7	4749	4000	144	129	3.3	***601765***

CARACTÉRISTIQUES TECHNIQUES

Matériau corps	Polycarbonate, inox
Matériau diffuseur	Polycarbonate opalescent
Optique	Directe
Maintien du flux	L80F50 > 54 000h (Ta25°C)
Equipements inclus	Driver intégré Fixations à grenouillères sécurisables par vis Embouts finition acier couleur chrome 2m de câble
Type de pose	Plafonnier, applique, suspension

SCHÉMA TECHNIQUE

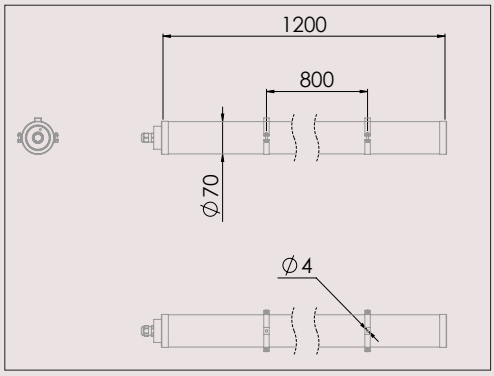

ACCESSOIRES

601760	*Kit accessoires suspension*

TUBOLED

Bâtiments industriels, espaces logistiques et de stockage, entrepôts, locaux techniques, escaliers, circulations, parkings, bureaux, extérieurs...

CLASSE II | 67/40 IP | 10 IK | 170° ANGLE | CE NORME | 5 ANS GARANTIE

+ PRODUITS

- Luminaire tubulaire très résistant aux agressions extérieures (IP67)
- Faible diamètre de 43mm permettant une intégration facile dans les surfaces étroites
- Clips de fixation antivandales
- Plusieurs longueurs et puissances au choix

W luminaire	Lm restitués	Temp K	Lm/W pdt complet	Driver mA	IRC	g CO2/h	Réf
TUBOLED 700mm A							
10.2	1134	3000	114	120	85	0.91	***606012***
10.2	1164	4000	120	120	83	0.91	***606010***
TUBOLED 1200mm B							
24.3	2790	3000	115	240	85	2.18	***606028***
24.3	2930	4000	121	240	83	2.18	***606026***
TUBOLED 1500mm C							
33.4	3115	3000	93	280	85	3	***606034***
33.4	3930	4000	118	280	83	3	***606032***

CARACTÉRISTIQUES TECHNIQUES

Matériau corps	Polycarbonate
Matériau diffuseur	Polycarbonate opalescent
Optique	Directe
Maintien du flux	L70F10 > 60 000h (Ta25°)
Equipements inclus	Driver intégré Kit de fixation anti-vandale en inox 1 IP67 en position horizontale IP40 en position verticale
Type de pose	Applique, plafonnier

1

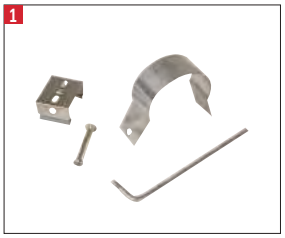

1

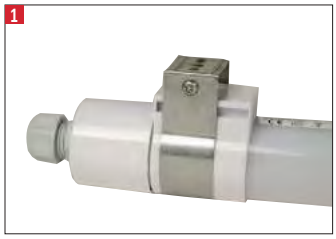

SCHÉMA TECHNIQUE

A

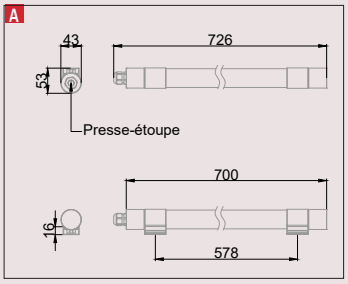

B

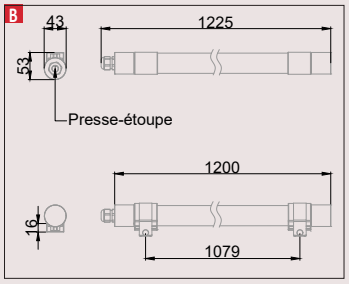

C

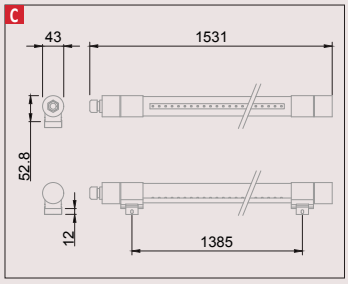

NOCLIP

Bâtiments industriels, espaces logistiques et de stockage, entrepôts, locaux techniques, escaliers, circulations, parkings, bureaux, extérieurs...

CLASSE II | 65 IP | 10 IK | 83 IRC | 130° ANGLE | CE NORME | 3 ANS GARANTIE

Industriel étanche

CEE

+ PRODUITS

- Luminaire industriel étanche IP65, robuste (IK10)
- Raccordement rapide sans ouvrir le diffuseur
- Câblage traversant pour le repiquage des luminaires
- Version à détection avec réglage du détecteur sans ouvrir le luminaire, idéale pour les locaux techniques & parkings
- Eligible aux CEE suivant l'utilisation

W source	W luminaire	Lm restitués	Temp K	Lm/W hors alim	Lm/W pdt complet	Driver mA	g CO2/h	L mm	A mm	H1 mm	BLANC
NOCLIP ON/OFF											
38.5	40.8	3918	3000	102	96	270	3.67	1200	615	60	***605041***
38.5	40.8	4092	4000	106	100	270	3.67	1200	615	60	***605040***
52	54.4	5943	3000	114	109	390	4.89	1500	900	60	***605056***
52	54.4	6200	4000	119	114	390	4.89	1500	900	60	***605055***
73.2	75.9	10 096	4000	138	133		6.83	1500	900	60	***605080***
NOCLIP DETECTION HF))))											
38.5	41,8	4092	4000	106	98	270	2.25	1200	615	60	***605140***

CARACTÉRISTIQUES TECHNIQUES

Matériau corps	Polycarbonate
Matériau diffuseur	Polycarbonate opalescent
Optique	Directe
Maintien du flux	L80F10 > 58 000h (Ta25°C)
Détection	HF, paramétrable sans ouvrir le diffuseur par une trappe à l'arrière du luminaire
Equipements inclus	Driver Deux connecteurs rapides à insertion directe Presse-étoupe pré-montés + câblage traversant
Type de pose	Applique, plafonnier

SCHÉMAS TECHNIQUES

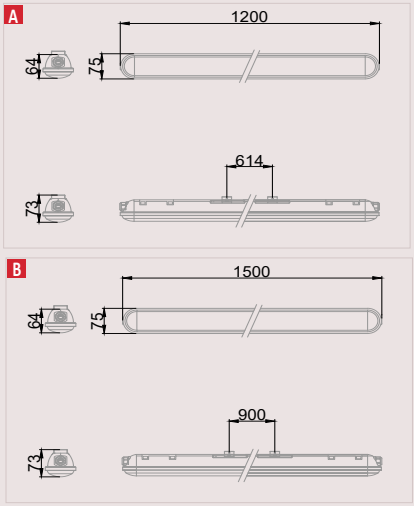

résistex

VALAR

Entrepôts, bâtiments industriels, centres commerciaux, grandes surfaces, gares, souterrains, aéroports...

CLASSE I | 65 IP | 08 IK | >80 IRC | 480 mA DRIVER | 100° ANGLE | FLICKER FREE | NORME | 5 ANS GARANTIE | DRIVER INTERCHANGEABLE | DALI

CEE

+ PRODUITS

- Suspension LED étanche IP65 à très haute efficacité lumineuse: 146 lm/W
- Recommandé pour les hauteurs sous plafond de 4 à 15m
- Livré avec driver flicker free
- Eligible aux CEE suivant l'utilisation

W source	W luminaire	Lm restitués	Temp K	Lm/W hors alim	Lm/W pdt complet	Driver mA	g CO2/h	BLANC
VALAR								
153	158	22376	4000	146	142	480	14.22	***603170***
VALAR DALI								
153	158	22376	4000	146	142	480	9.95	***603171***

CARACTÉRISTIQUES TECHNIQUES

Matériau corps	Tôle d'acier
Matériau diffuseur	Polycarbonate anti-choc et auto extinguible avec joint étanche
Optique	Directe
Maintien du flux	L70F10 > 54 000h (Ta25°C)
Gradation	DALI
Equipements inclus	Driver Anneau de suspension
Type de pose	Suspension

SCHÉMA TECHNIQUE

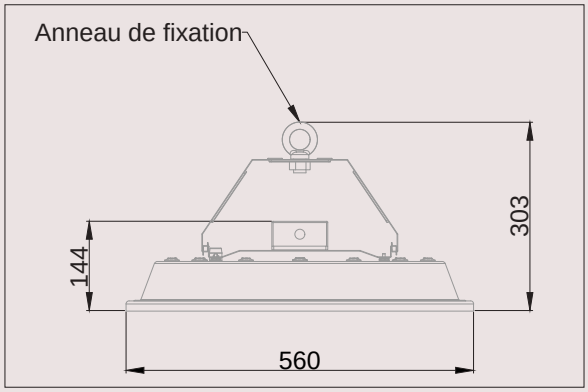

VALARLINE

Allées d'entrepôts, bâtiments industriels, racks de rangement ...

CLASSE II | 65 IP | 08 IK | >80 IRC | 480 mA DRIVER | 94° ANGLE | FLICKER FREE | CE NORME | 5 ANS GARANTIE | DRIVER INTERCHANGEABLE | DALI

CEE

+ PRODUITS

- Suspension LED étanche IP65
- Recommandé pour les hauteurs sous plafond de 4 à 15m
- UGR < 25 dans les entrepôts de grande hauteur
- Livré avec driver Flicker Free
- Eligible aux CEE suivant l'utilisation

W source	W luminaire	Lm restitués	Temp K	Lm/W hors alim	Lm/W pdt complet	Driver mA	g CO2/h	BLANC
VALARLINE								
152.8	158.5	17381	4000	114	110	480	14.26	***603172***
VALARLINE DALI-PUSH								
152.8	158.5	17381	4000	114	110	480	9.98	***603173***

CARACTÉRISTIQUES TECHNIQUES

Matériau corps	Tôle d'acier
Matériau diffuseur	Polycarbonate anti-choc et auto extinguible avec joint étanche
Optique	Directe / Asymétrique
Maintien du flux	L70F10 > 54 000h (Ta25°C)
Gradation	DALI-PUSH
Equipements inclus	Driver intégré pour la version standard Driver déporté pour la version DALI
Type de pose	Plafonnier, suspension

SCHÉMA TECHNIQUE

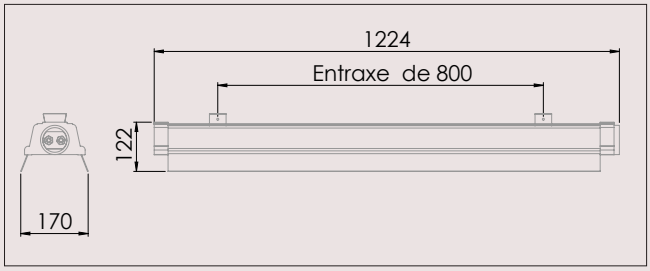

résistex

TUBOLED, page 109

NOCLIP, page 110

VALAR, page 111

NOCLIP, page 110

SKORE

Environnements sportifs, écoles, gymnases...

CLASSE I | 20 IP | 10 IK | >80 IRC | 450 mA DRIVER | 90° ANGLE | CE NORME | 5 ANS GARANTIE | DRIVER INTERCHANGEABLE

CEE

+ PRODUITS

- Luminaire pour l'éclairage sportif qui allie performance d'éclairage et résistance
- Corps et réflecteur en acier assurent une protection aux impacts de ballons conformément à la norme DIN 18032-3
- Excellente efficacité lumineuse 140 lm/W
- Anti-éblouissement
- Installation facile
- Eligible aux CEE suivant l'utilisation

W source	W luminaire	Lm restitués	Temp K	Lm/W hors alim	Lm/W pdt complet	g CO2/h	BLANC
SKORE							
96	102	13 480	4000	140	133	9.15	***619000***

CARACTÉRISTIQUES TECHNIQUES

Matériau corps	Acier
Matériau diffuseur	Polycarbonate opalescent
Optique	Directe
Maintien du flux	L80F10 > 100 000h (Ta25°C)
Equipements inclus	Driver intégré
Type de pose	Plafonnier

SCHÉMA TECHNIQUE

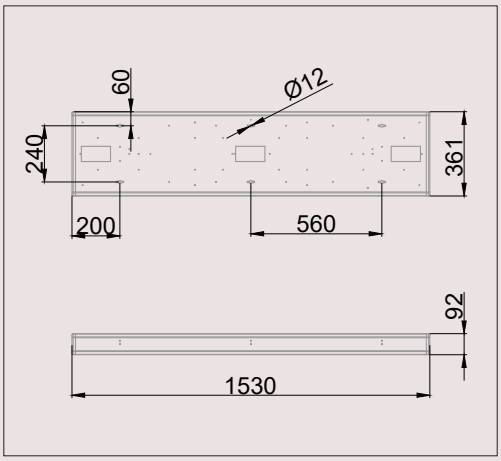

résistex

PROJECTEURS & TÊTES DE MÂTS

TOTEM

p.116

REPTILED

p.117

ETIC

p.118

MÂTS

p.119

XTREM

p.121

TRENDY

p.122

TOTEM

Circulations extérieures, parkings, parcs, entrées de batiment

CLASSE I | 65 IP | 10 IK | >80 IRC | 750 mA DRIVER | 100° ANGLE | CE NORME | 5 ANS GARANTIE | DRIVER INTERCHANGEABLE

CEE

+ PRODUITS

- Conforme à l'arrêté du 27 décembre 2018 relatif à la prévention, à la réduction et à la limitation des nuisances lumineuses
- Tête de mât au design épuré
- Très résistant grâce à son corps en fonte d'aluminium IK10
- Eligible aux CEE suivant l'utilisation
- Driver intégré

W source	W luminaire	Lm restitués	Temp K	Lm/W hors alim	Lm/W pdt complet	Driver mA	g CO2/h	Poids (kg)	Hauteur (m) d'installation préconisée	Anthracite
TOTEM										
44.2	48.2	3946	3000	89.3	81.8	750	4.33	6.2	4	***778101***

CARACTÉRISTIQUES TECHNIQUES

Matériau corps	Aluminium
Matériau diffuseur	Polycarbonate semi-translucide
Optique	Directe / Asymétrique
Maintien du flux	L70F10 > 90 000h (Ta25°C)
Equipements inclus	Driver intégré Fixation portée sur Ø77 mm, profondeur d'emmanchement 60 mm
Type de pose	Luminaire sur mât

SCHÉMA TECHNIQUE

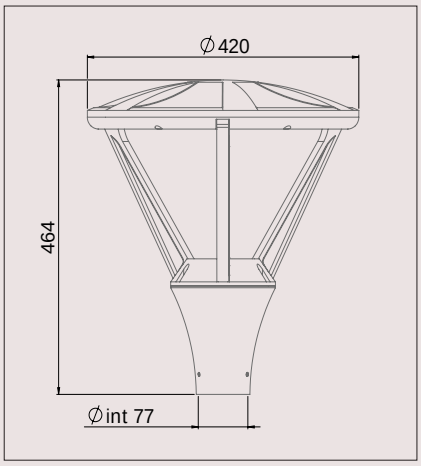

ACCESSOIRES

778004	*Mât 4m Galva*
778005	*Mât 4m gris (RAL 7042)*
778006	*Mât 4m anthracite (RAL 7012)*

ACCESSOIRES POUR AUTRES MÂTS

- Pour des hauteurs d'installation > 4m, compatible avec des mâts proposés en page 119 en Ø 60 en rajoutant un adaptateur

Embout	*Ø initial / Ø final*	*GALVA*	*GRIS (RAL 7042)*
Embout expansif	60/76 mm	***778007***	***778008***

REPTILED

Circulations extérieures de type routes, parkings, parcs...

CLASSE I | 65 IP | 08 IK | >70 IRC | 130° ANGLE | CE NORME | 5 ANS GARANTIE | DRIVER INTERCHANGEABLE | DALI

CEE

+ PRODUITS

- Conforme à l'arrêté du 27 décembre 2018 relatif à la prévention, à la réduction et à la limitation des nuisances lumineuses
- Lentille brevetée extensive interchangeable pour un flux adapté à l'application, de 50 à 150°
- Adaptation du faisceau pour un respect des normes avec un nombre limité de produits
- Driver intégré
- L70F10 > 100 000h (Ta25°C)
- Dissipation thermique optimisée via des ailettes
- Fixation standardisée : diamètres de mâts de 56 à 63mm
- Disponible en version DALI, détection HF, simple ou double optique
- Compatible avec les crosses et les mâts p.119

W source	W luminaire	Lm restitués	Temp K	Lm/W hors alim	Lm/W pdt complet	Driver mA	g CO2/h	Poids (kg)	Hauteur (m) d'installation préconisée	Gris
REPTILED SIMPLE OPTIQUE A										
26.8	30.8	3020	3000	113	98	900	2.77	5.3	4	777031
44.6	51.2	5420	3000	122	106	1500	4.6	5.3	5	777053
72.4	81.1	8004	3000	111	99	2300	7.29	5.3	6	777081
REPTILED DALI A										
44.6	52.1	5420	3000	122	104	1500	3.27	5.3	5	777054
REPTILED DÉTECTION HF PILOTÉE RF PRÉAVIS D'EXTINCTION A										
44.6	52.1	5420	3000	122	104	1500	1.96	5.5	5	777055
REPTILED DOUBLE OPTIQUE B										
93.3	101.2	10 462	3000	112	103	3100	9.1	7.9	8	777101

CARACTÉRISTIQUES TECHNIQUES

Matériau corps	Aluminium
Matériau diffuseur	Verre
Optique	Directe / Asymétrique Lentilles interchangeables
Maintien du flux	L70F10 > 100 000h (Ta25°C)
Gradation	DALI
Détection	HF pilotée RF sans fil avec préavis d'extinction
Equipements inclus	Driver intégré Câble d'alimentation : 5m (30/50W) ou 6m (100W) Détecteur de présence et de luminosité (en option)
Type de pose	Luminaire sur mât

ACCESSOIRES

776050	*LENTILLE 50°*	**776001**	*ANNEAU/LENTILLE 50°+90°*
776090	*LENTILLE 90°*	**776003**	*ANNEAU/LENTILLE 130°+140°*
776130	*LENTILLE 130°*	**776005**	*ANNEAU/LENTILLE 150°*
776140	*LENTILLE 140°*	**921815**	*TÉLÉCOMMANDE*
776150	*LENTILLE 150°*		

SCHÉMAS TECHNIQUES

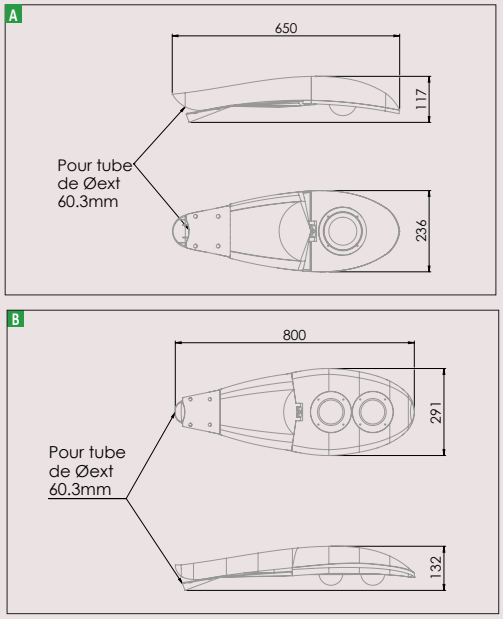

ETIC

Circulations extérieures de type routes, parkings, parcs, ...

CLASSE I | 66 IP | 08 IK | >70 IRC | 1300 mA DRIVER | 143° ANGLE | CE NORME | 5 ANS GARANTIE | DRIVER INTERCHANGEABLE | DALI

CEE

+ PRODUITS

- Conforme à l'arrêté du 27 décembre 2018 relatif à la prévention, à la réduction et à la limitation des nuisances lumineuses
- Détection HF & crépusculaire réglable par télécommande
- Crosse intégrée pouvant être positionnée de 0° à 90°
- Double allumage (sur version HF)
- Excellent rendement lumineux : jusqu'à 126lm/W
- Eligible aux CEE suivant l'utilisation
- Driver intégré
- Compatible avec les mâts p.119

W source	W luminaire	Lm restitués	Temp K	Lm/W hors alim	Lm/W pdt complet	Réglages par télécommande	g CO2/h	Poids (kg)	GRIS (RAL 7012)
ETIC ON/OFF A									
44.9	50	6298	3000	140	126	NC	4.5	4.3	***777300***
ETIC DÉTECTION HF B									
44.9	51	6298	3000	140	123	x	4.5	4.3	***777301***

CARACTÉRISTIQUES TECHNIQUES

Matériau corps	Aluminium
Matériau diffuseur	Verre
Optique	Directe / Asymétrique Angle ajustable de-15 à +15°
Maintien du flux	L80F10 > 100 000h (Ta25°C)
Détection	HF Crépusculaire désactivable
Equipements inclus	Câble d'alimentation 5m Crosse orientable intégrée
Type de pose	Luminaire sur mât

SCHÉMAS TECHNIQUES

A

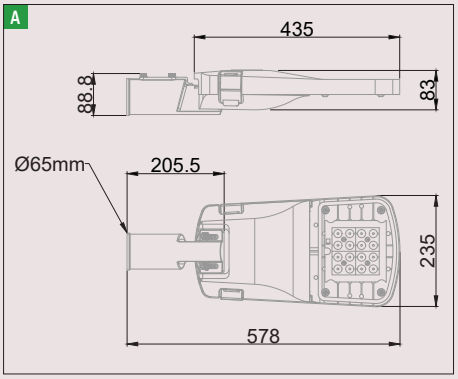

B

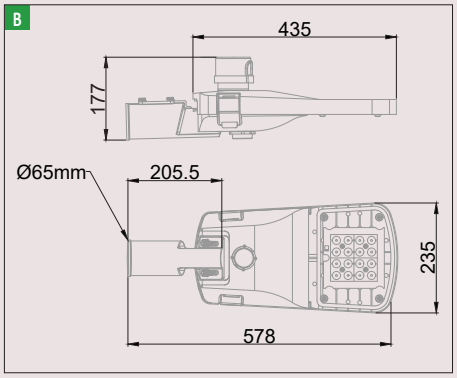

ACCESSOIRES

777302	*Télécommande*
777303	*Adaptateur mât 60/80mm Gris*

MÂTS

Nos mâts sont tous compatibles jusqu'à 3 têtes dans toutes les zones de vent (1, 2, 3, 4) pour tous les types de sol suivant EN40

- Compatibles avec les projecteurs Reptiled, Etic, et têtes de mâts Totem (avec adaptateurs si hauteur > 4m)
- 3 couleurs disponibles : Galva,RAL 7042, RAL 7012

- Matériaux : Acier, soudures laser invisibles
- Finition : Galva brut, RAL7012 ou 7042, autre RAL sur demande
- Equipements inclus : Goujons
  Trappe de visite en pied de mât
- Type de pose : Fixation sur massif bêton

Hauteur préconisée des mâts selon puissance

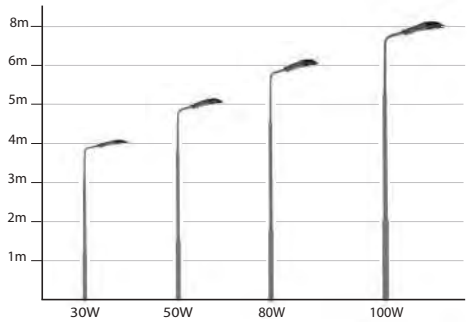

SCHÉMAS TECHNIQUES

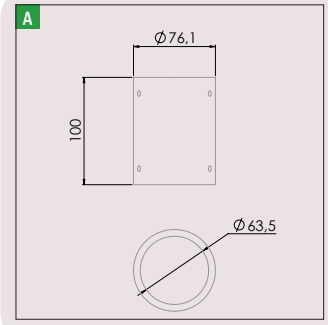

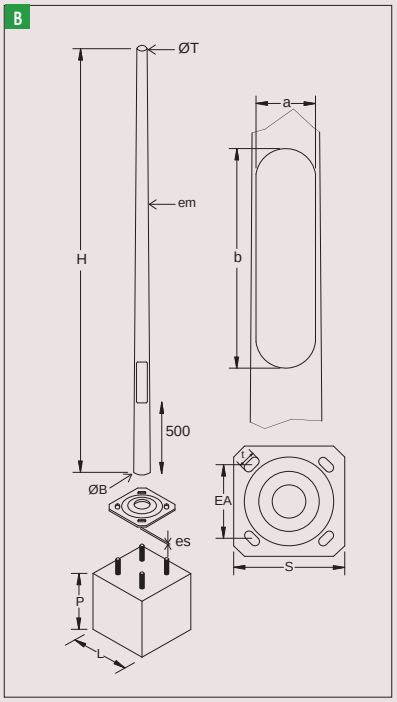

	H m	Ø T mm	ØB mm	em mm	Trappe a mm	Trappe b mm	Semelle S mm2	Semelle EA mm	Semelle es mm	Semelle t mm	Massif P mm	Massif L mm2	Goujons Préconisation	GALVA	GRIS (RAL 7042)	ANTHRACITE (RAL 7012)
A	**4.0**	76	132	3	75	450	300	200	6	24X47	1000	900	14/16/300	***778004***	***778005***	***778006***
B	**4.0**	60	116	3	75	450	300	200	6	24x47	1000	900	16/14/300	***777004***	***777014***	
B	**5.0**	60	130	3	75	450	300	200	6	24x47	1000	900	16/14/300	***777005***	***777015***	
B	**6.0**	60	144	3	75	450	300	200	10	24x47	1200	1000	16/14/300	***777006***	***777016***	
B	**8.0**	60	172	3	100	500	300	300	10	26x47	1500	1000	20/18/400	***777008***	***777018***	

« Les valeurs données pour les massifs sont données à titre indicatif pour une installation quelle que soit la zone de vent, le nombre de candélabres installés, ainsi que leur orientation. Pour un volume adapté, une étude est nécessaire pour chaque projet »

CROSSES

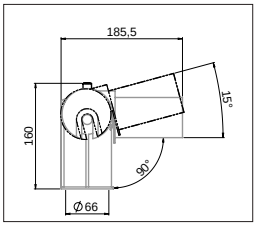

Crosse simple orientable
réf ***777001*** RAL 7042

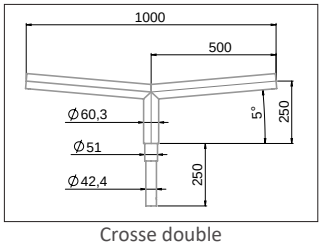

Crosse double
réf ***777212*** RAL 7042
réf ***777202*** GALVA

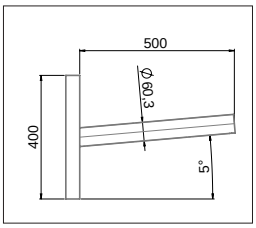

Crosse murale
réf ***777012*** RAL 7042
réf ***777002*** GALVA

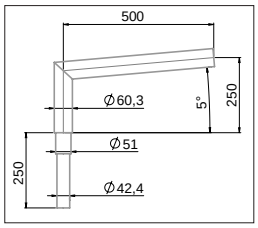

Crosse simple
réf ***777211*** RAL 7042
réf ***777201*** GALVA

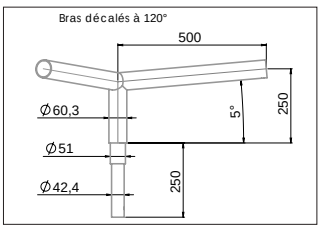

Crosse triple
réf ***777213*** RAL 7042
réf ***777203*** GALVA

ETIC, page 118

REPTILED sur crosse murale, page 117

TOTEM, page 116

REPTILED sur mât simple, page 117

REPTILED sur mât double, page 117

XTREM

Stades, tunnels, ponts, aéroports, terrains de sport ...

CLASSE I | 66 IP | 08 IK | 80 IRC | 91° ANGLE | CE NORME | 5 ANS GARANTIE

CEE

+ PRODUITS

- Projecteur LED étanche IP66, driver IP67
- Excellent maintien du flux
  L70F10 > 100 000h (Ta25°C)
- Fixation simple et rapide par étrier basculant
- Lentilles interchangeables
- Eligible aux CEE suivant l'utilisation

W source	W luminaire	Lm restitués	Temp K	Lm/W hors alim	Lm/W pdt complet	Driver mA	Dimension	g CO2/h	Poids (kg)	NOIR
XTREM										
93.5	99.7	13 747	3000	147	138	1950	A	8.97	4.4	***779000***
277.5	301.6	40394	3000	145.6	133.9		B	27.14	9.3	***779001***

CARACTÉRISTIQUES TECHNIQUES

Matériau corps	Aluminium moulé
Matériau diffuseur	Verre trempé
Optique	Directe
Maintien du flux	L70F10 > 100 000 h (Ta25°C)
Equipements inclus	Driver IP67 intégré Etrier de fixation
Type de pose	Applique

TRAVERSES

Longueur (mm)	Nombre de projecteurs supportés	GALVA
TRAVERSES		
400	1	***776160***
1000	2	***776170***
1500	3	***776180***
Etoile 500	3 (1 par branche)	***776190***

ACCESSOIRES

779002	*Jeu de 10 lentilles p/100W*
779003	*Jeu de 32 lentilles p/300W*

SCHÉMAS TECHNIQUES

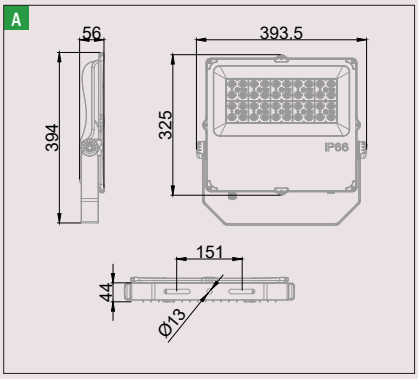

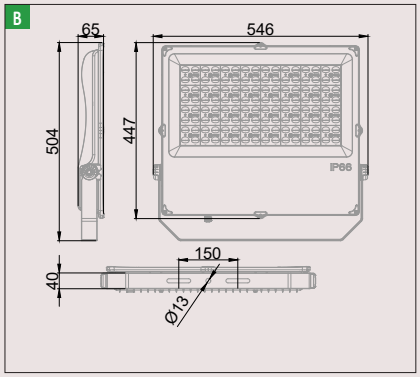

TRENDY

Eclairage de façades, monuments culturels

CLASSE I | 10 IK | >70 IRC | 106° ANGLE | DÉTECTION | CE NORME

CEE

+ PRODUITS

- Projecteur en aluminium, équipé de composants de qualité
- Version avec détection IR
- Mise en place facile : câblage sans ouverture du luminaire
- Eligible aux CEE suivant l'utilisation

W luminaire	Lm restitués	Temp K	Lm/W pdt complet	IP	IK	dimensions	g CO2/h	NOIR
TRENDY								
10.3	780	3000	76	65	10	A	0.92	***957200***
28.4	2413	3000	85	65	10	B	2.55	***957201***
46.4	3650	3000	79	65	10	C	4.17	***957202***
100.7	7973	3000	79	65	10	D	9.06	***957203***
TRENDY DÉTECTION IR								
20.8	1649	3000	79	44	06	E	1.12	***957205***
47.4	3650	3000	77	44	06	F	2.55	***957206***

CARACTÉRISTIQUES TECHNIQUES

Matériau corps	Aluminium
Matériau diffuseur	Verre
Optique	Directe
Maintien du flux	L70F10 > 54 000h (Ta25°C)
Détection	Détection IR
Equipements inclus	Driver inclus Fixation par étrier basculant Câblage presse étoupe spécifique
Type de pose	Applique

SCHÉMAS TECHNIQUES

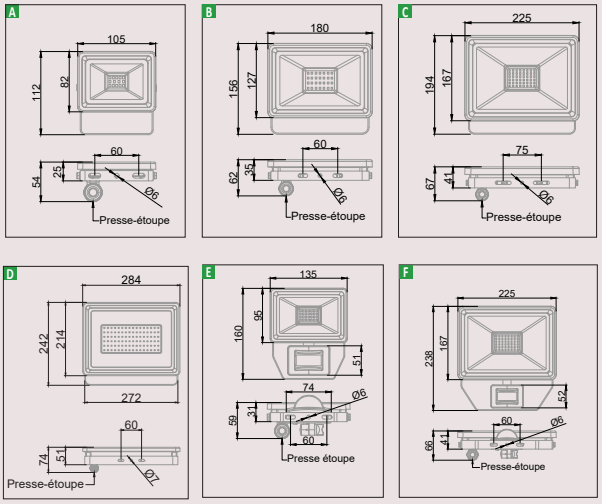

TRAVERSES

Longueur (mm)	Nombre de projecteurs supportés	GALVA
TRAVERSES		
400	1	***776160***
1000	2	***776170***
1500	3	***776180***
Etoile 500	3 (1 par branche)	***776190***

ÉCLAIRAGE EXTÉRIEUR

EXOD

p.124

SALINE

p.125

BOLARSIDE

p.126

LETARI

p.127

RESINOX

p.128

NOVLED

p.129

SWING

p.130

BALDER

p.132

TRILION

p.133

POURTOUN

p.134

OMEGA OVALE

p.135

OMEGA VISIERE

p.136

EXOD

Jardins, chemins privés, terrasses, résidences, parcs, zones piétonnes...

CLASSE I | 54 IP | 08 IK | >80 IRC | 700 mA DRIVER | 25° ANGLE | CE NORME | 5 ANS GARANTIE

+ PRODUITS

- Diffuseur en verre trempé résistant aux UV
- Conforme à l'arrêté du 27 décembre 2018 relatif à la prévention, à la réduction et à la limitation des nuisances lumineuses
- Idéal pour éclairer les cheminements extérieurs

W source	W luminaire	Lm restitués	Temp K	Lm/W hors alim	Lm/W pdt complet	Driver mA	g CO2/h	NOIR
EXOD								
6.6	8.1	569	3000	86	70	700	0.72	***818110***

CARACTÉRISTIQUES TECHNIQUES

Matériau corps	Aluminium
Matériau diffuseur	Verre résistant aux UV
Optique	Directe / Symétrique
Maintien du flux	L70F50 > 100 000h (Ta25°C)
Equipements inclus	Driver intégré
Type de pose	Sur socle béton

SCHÉMA TECHNIQUE

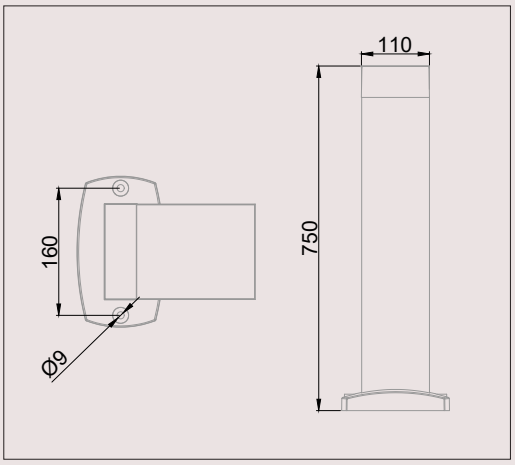

résistex

SALINE

Privatif : jardins, chemins privés, terrasses, résidences, parcs, zones piétonnes...

CLASSE II | 55 IP | 10 IK | >80 IRC | 350 mA DRIVER | 108 ANGLE | DÉTECTION | CE NORME | 5 ANS GARANTIE

CEE

+ PRODUITS

- Réflecteur haute performance
- Antivandale avec visserie TORX et clé spécifique fournie
- Plusieurs versions à détection et deux couleurs disponibles
- Anti-UV et anti-corrosion
- Respect des normes d'éclairement
- Eligible aux CEE suivant l'utilisation

W source	W luminaire	Lm restitués	Temp K	Lm/W hors alim	Lm/W pdt complet	g CO2/h	NOIR	GRIS
SALINE ON/OFF								
15.3	19.6	1587	3000	104	81	1.76	815531	815532
SALINE DÉTECTION HF)))								
15.3	20.6	1587	3000	104	74	1.11	818129	818125
SALINE DÉTECTION HF PRÉAVIS D'EXTINCTION PILOTÉE : RF + TÉLÉCOMMANDE)))								
14.9	20.6	1587	3000	104	74	0.77	818139	818135

CARACTÉRISTIQUES TECHNIQUES

Matériau corps	Composite
Matériau diffuseur	Polycarbonate
Optique	Indirecte
Maintien du flux	L90 à 60 000h (Ta25°C)
Détection	HF Pilotée maître esclave RF et préavis d'extinction, réglage par télécommande
Equipements inclus	Driver Câble et connecteur étanche (seulement pour les versions à détection) Visserie antivandale en inox bruni
Type de pose	Sur socle béton

SCHÉMA TECHNIQUE

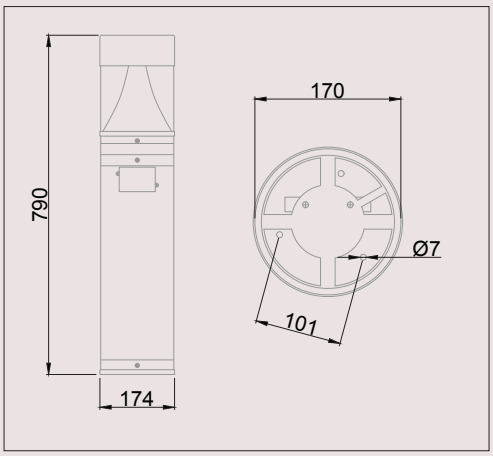

ACCESSOIRES

921812	*Télécommande*

BOLARSIDE

Jardins, chemins privés, terrasses, résidences, parcs, zones piétonnes...

CLASSE I | 54 IP | 10 IK | >80 IRC | 200 mA DRIVER | 120° ANGLE | CE NORME | 5 ANS GARANTIE

+ PRODUITS

- Borne Led architecturale au flux unidirectionnel et grande ouverture de faisceau
- Respect de la réglementation PMR : 20 lux le long d'un cheminement extérieur
- Conforme à l'arrêté du 27 décembre 2018 relatif à la prévention, à la réduction et à la limitation des nuisances lumineuses
- Deux tailles disponibles
- Corps et diffuseur résistants aux UV
- Excellent maintien du flux

W source	W luminaire	Lm restitués	Temp K	Lm/W hors alim	Lm/W pdt complet	g CO2/h	NOIR
BOLARSIDE 80 CM A							
8	9.2	643	3000	80	70	0.82	**818107**
BOLARSIDE 30 CM B							
8	9.2	643	3000	80	70	0.82	**818109**

CARACTÉRISTIQUES TECHNIQUES

Matériau corps	Aluminium
Matériau diffuseur	Verre trempé
Optique	Directe / Asymétrique
Maintien du flux	L80F10 à 92000h (Ta25°C)
Equipements inclus	Driver intégré Bornier type domino (section jusqu'à 2x2.5mm²) Boîtier IP65 avec connecteur à insertion directe
Type de pose	Sur socle béton

SCHÉMAS TECHNIQUES

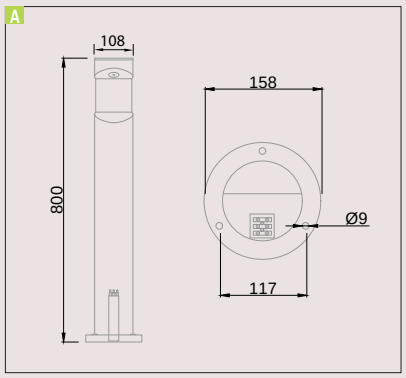

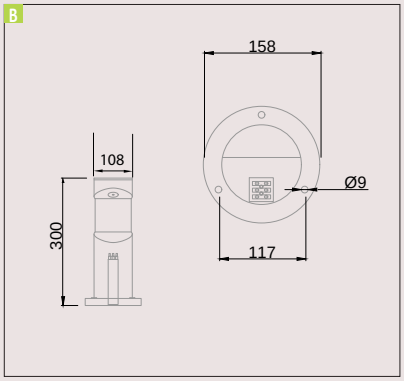

résistex

LETARI

Terrasses, façades de bâtiments tertiaires, résidences...

CLASSE I | 54 IP | 08 IK | 350 mA DRIVER | CE NORME

+ PRODUITS

- Applique architecturale extra-plate : pose saillie de 32mm
- Orientation du flux vers le sol
- Evite les réserves d'encastrement
- Conforme à l'arrêté du 27 décembre 2018 relatif à la prévention, à la réduction et à la limitation des nuisances lumineuses

W source	W luminaire	Lm restitués	Temp K	Lm/W hors alim	Lm/W pdt complet	g CO2/h	NOIR
LETARI							
6	8	256	3000	43	32	0.72	***946610***

CARACTÉRISTIQUES TECHNIQUES

Matériau corps	Aluminium
Matériau diffuseur	Verre
Optique	Directe / Asymétrique
Maintien du flux	L70F10 > 54 000h (Ta25°C)
Equipements inclus	Driver intégré Bornier type domino Fixation murale livrée avec vis et joints
Type de pose	Applique

SCHÉMA TECHNIQUE

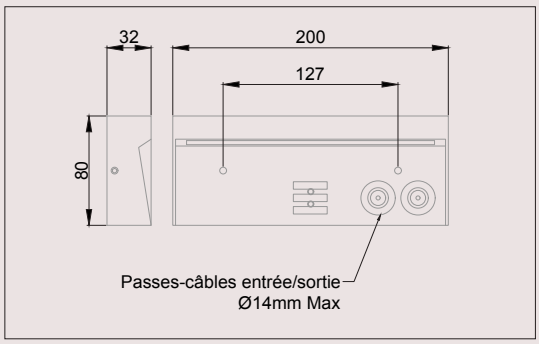

RESINOX

Circulations extérieures, terrasses, façades de bâtiments tertiaires, résidences...

CLASSE I | IP 67 | IK 10 | IRC 83 | DRIVER 150 mA | NORME CE

+ PRODUITS

- Conforme à l'arrêté du 27 décembre 2018 relatif à la prévention, à la réduction et à la limitation des nuisances lumineuses
- Orientation du flux vers le sol
- Convient pour les environnements les plus hostiles (IK10, IP67)
- Façade en acier inoxydable 316L

W source	W luminaire	Lm restitués	Temp K	Lm/W hors alim	Lm/W pdt complet	g CO2/h	INOX
RESINOX							
5	5.3	378	3000	76	71	0.47	***946609***

CARACTÉRISTIQUES TECHNIQUES

Matériau corps	Aluminium
Matériau diffuseur	Verre trempé
Optique	Directe / Asymétrique
Maintien du flux	L70F10 > 54 000h (Ta25°C)
Equipements inclus	Driver intégré Boîte d'encastrement dim. d'encastrement : 182 (L) x 81 (l) x 65 (prof) mm Vis de fixation
Type de pose	Encastré

SCHÉMA TECHNIQUE

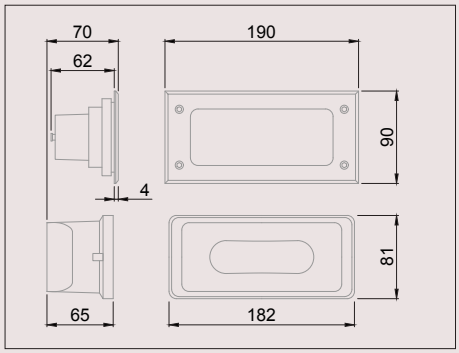

NOVLED

Circulations extérieures, terrasses, façades de bâtiments tertiaires, résidences...

CLASSE I | IP 54 | IK 08 | IRC 70 | DRIVER 350 mA | NORME CE

+ PRODUITS

- Anti-éblouissement
- Deux presse-étoupes en entrée/sortie pour le repiquage
- Orientation du flux vers le sol
- Conforme à l'arrêté du 27 décembre 2018 relatif à la prévention, à la réduction et à la limitation des nuisances lumineuses

W source	W luminaire	Lm restitués	Temp K	Lm/W hors alim	Lm/W pdt complet	Driver mA	g CO2/h	NOIR
NOVLED								
7	8.9	586	3000	84	66	350	0.56	***946611***

CARACTÉRISTIQUES TECHNIQUES

Matériau corps	Aluminium
Optique	Directe / Asymétrique
Maintien du flux	L70F10 à 28 000h (Ta25°C)
Equipements inclus	Driver intégré Boîte d'encastrement dim. encastrement : 220 (L) x 90 (l) x 77 (prof) mm Bornier type domino (section jusqu'à 2.5mm²)
Type de pose	Encastré

SCHÉMA TECHNIQUE

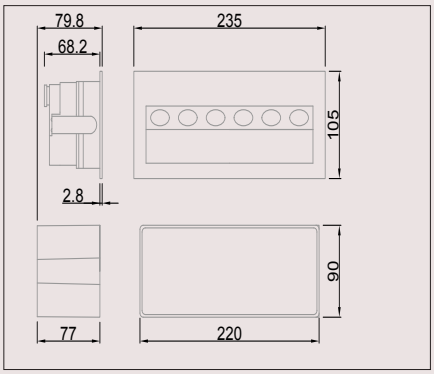

SWING

Extérieur, terrasses, mise en valeur des façades

CLASSE I | 65 IP | 10 IK | 85 IRC | 300 mA DRIVER | 250° ANGLE | FLICKER FREE | CE NORME

+ PRODUITS

- Applique résistante au design moderne : IP65 / IK10
- Permet un éclairage direct ou indirect grâce au réglage de l'angle du faisceau
- Idéal pour la mise en valeur des façades

W luminaire	Lm restitués	Temp K	Lm/W pdt complet	Driver mA	g CO2/h	ANTHRACITE
13.8	312	3000	23	300	1.24	*941882*

CARACTÉRISTIQUES TECHNIQUES

Matériau corps	Aluminium
Matériau diffuseur	Polycarbonate
Optique	Directe / Asymétrique
Maintien du flux	L70F10 > 36 000h (Ta25°C)
Equipements inclus	Driver intégré Câblage en face arrière avec entrée et sortie de câbles par bornier type domino (section 1.5mm²)
Type de pose	Applique, plafonnier

SCHÉMA TECHNIQUE

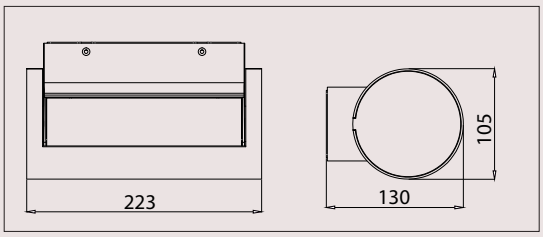

POURTOUN, page 134

SALINE, page 125

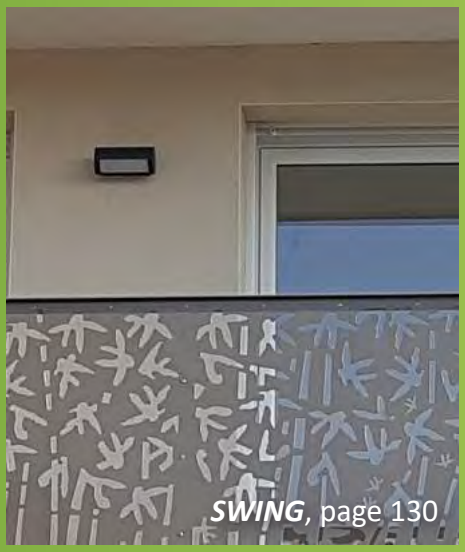

SWING, page 130

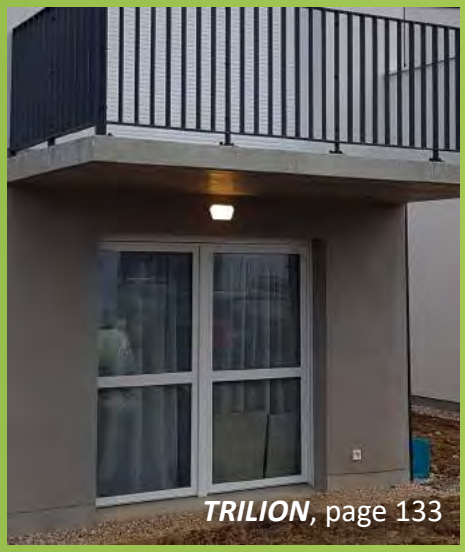

TRILION, page 133

BOLARSIDE, page 126

BALDER

Mise en valeur de bâtiments de type logements ou tertiaires, éclairage de circulations

CLASSE I | IP 65 | IK 07 | IRC 84 | CE NORME

+ PRODUITS

- Conforme à l'arrêté du 27 décembre 2018 relatif à la prévention, à la réduction et à la limitation des nuisances lumineuses
- Eclairage direct avec éclairage puissant, permettant de fixer le produit en hauteur
- Vis de maintien «invisibles», de type six pans creux sans tête
- Pontage des luminaires entre eux grâce aux presses-étoupes (Balder 500 Down et 250 Down)
- Raccordement électrique dans un compartiment étanche
- Version CUB idéale pour sublimer les façades, boîtes aux lettres, interphones

W source	W luminaire	Lm restitués	Temp K	Lm/W hors alim	Lm/W pdt complet	Driver mA	g CO2/h	BLANC	ANTHRACITE
BALDER 500 DOWN A									
11.7	14	1074	3000	91.8	76.6	350	1.26	946214	946215
11.7	14	1234	4000	95.6	86.3	350	1.44	946204	946205
BALDER 250 DOWN B									
6	7.4	588	3000	96.4	80	358	0.66		946218
6	7.4	675	4000	111.6	91.2	358	0.79		946208
BALDER CUB C									
2.1	3.48	183	3000	87	86	700	0.31		946212
2.1	3.48	198	4000	94	57	700	0.31		946211

CARACTÉRISTIQUES TECHNIQUES

Matériau corps	Aluminium blanc ou anthracite
Matériau diffuseur	Verre trempé
Optique	Directe
Maintien du flux	L80F10 à 50000h (Ta25°C)
Equipements inclus	Driver intégré Deux presse étoupes fournis
Type de pose	Applique

SCHÉMAS TECHNIQUES

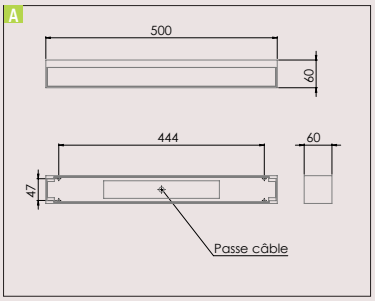

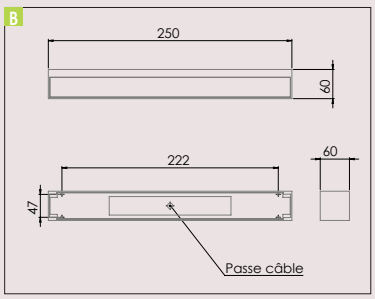

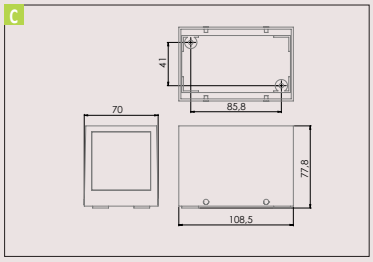

résistex

TRILION

Terrasses et balcons

CLASSE I | IP 65 | IK 10 | IRC 84 | CE NORME

+ PRODUITS

- Simple à poser avec son câblage en face arrière
- Entrée et sortie de câbles par bornier type domino
- Eclairage confortable
- Résistant : IP65/IK10
- Disponible en deux couleurs

W luminaire	Lm restitués	Temp K	Lm/W hors alim	g CO2/h	ANTHRACITE	BLANC
TRILION						
12.2	885	3000	72.5	1.09	***946520***	***946521***

CARACTÉRISTIQUES TECHNIQUES

Matériau corps	Aluminium
Matériau diffuseur	Polycarbonate
Optique	Directe
Maintien du flux	L80F10 > 60 000h (Ta25°C)
Equipements inclus	Driver intégré
Type de pose	Applique

SCHÉMA TECHNIQUE

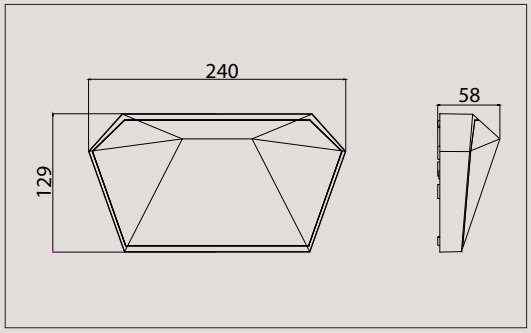

POURTOUN

**Façades de commerces,
de monuments, de logements ...**

CLASSE I | 65 IP | 08 IK | >80 IRC | 200 mA DRIVER | CE NORME

+ PRODUITS

- Angle d'éclairement étroit idéal pour un éclairage de mise en valeur
- Eclairage Up ou Down ou Up & Down permettant de créer de beaux accents de lumière
- Diffuseur résistant aux UV

W source	W luminaire	Lm restitués	Temp K	Lm/W hors alim	Lm/W pdt complet	g CO2/h	NOIR
POURTOUN SIMPLE FAISCEAU A							
8.1	8	544	3000	68	67	0.72	***941871***
POURTOUN DOUBLE FAISCEAU UP & DOWN B							
16	16.2	1088	3000	68	62	1.45	***941881***

CARACTÉRISTIQUES TECHNIQUES

Matériau corps	Aluminium
Matériau diffuseur	Verre trempé
Optique	Directe
Maintien du flux	L90 à 50 700h (Ta25°C)
Equipements inclus	Driver intégré Bornier type domino intégré
Type de pose	Applique

SCHÉMAS TECHNIQUES

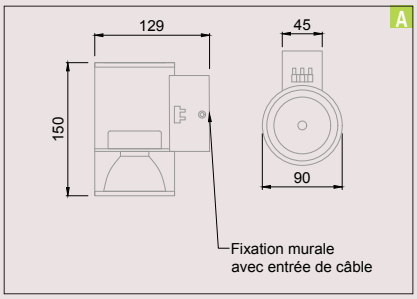

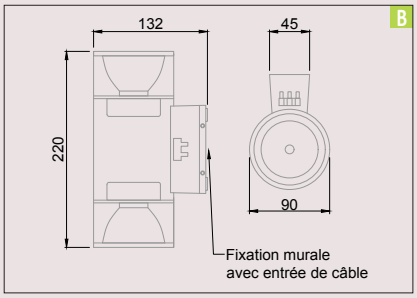

résistex

OMEGA OVALE

Terrasses , balcons, façades extérieures...

CLASSE II | 65 IP | 10 IK | ANTI-VANDALE | CE NORME

+ PRODUITS

- Visserie antivandale TORX
- Hublot compact
- Lampe LED jusqu'à 15W

Douille	LOR%	BLANC	NOIR
OMEGA OVALE NON LAMPÉ			
1XE27	75	***810141***	***810149***

CARACTÉRISTIQUES TECHNIQUES

Matériau corps	Anneau en nylon renforcé de fibres de verre blanc ou noir
Matériau diffuseur	Polycarbonate
Optique	Directe
Equipements inclus	Jupe anti-arrachement Visserie anti-vandale Bornier poussoir à insertion directe
Type de pose	Applique, plafonnier

SCHÉMA TECHNIQUE

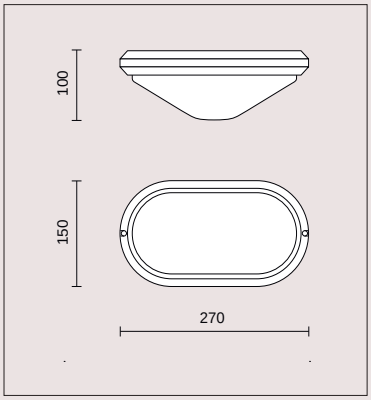

Sources préconisées (page 141)				
Culot	*Type de lampe*	*W*	*Temp K*	*Réf*
E27	LED *LED*	15	3000	***931034***
			4000	***931035***

OMEGA VISIÈRE

Terrasses , balcons, façades extérieures...

CLASSE II | 65 IP | 10 IK | ANTI-VANDALE | NORME

A

B

+ PRODUITS

- Visserie antivandale TORX avec embout spécifique
- Diffuseur anti-choc et auto-extinguible
- Résistant IP65/IK10

Douille	LOR%	BLANC	NOIR
OMEGA VISIÈRE ROND NON LAMPÉ A			
1XE27	28	810771	810779
OMEGA VISIÈRE OVALE NON LAMPÉ B			
1xE27	52	810181	810189

CARACTÉRISTIQUES TECHNIQUES

Matériau corps	Anneau en nylon renforcé de fibres de verre blanc ou noir
Matériau diffuseur	Polycarbonate
Optique	Directe
Equipements inclus	Jupe anti-arrachement Visserie anti-vandale Bornier poussoir à insertion directe
Type de pose	Applique

SCHÉMAS TECHNIQUES

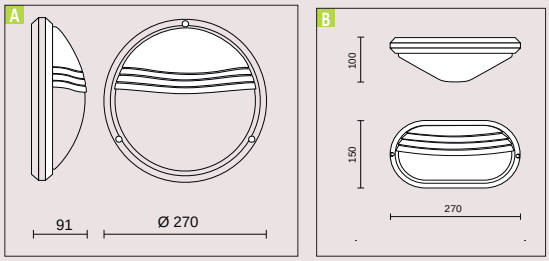

Sources préconisées (page 141)				
Culot	*Type de lampe*	*W*	*Temp K*	*Réf*
E27	LED *LED*	15	3000	931034
			4000	931035

résistex

APPAREILLAGE ACCESSOIRES

DRIVERS

p.138

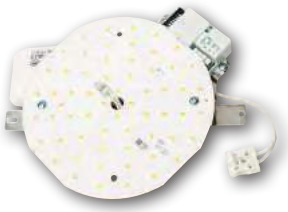

MODULOLED

p.139

Télécommandes

p.140

DRIVERS

+ PRODUITS

- Protection thermique
- Protection surtension
- Protection court-circuit
- Ta: -20°C/+45°C; Tc: 75°C
- Tension primaire 220-240Vac 50/60Hz

1. Drivers multi-puissances

W min	W max	Pilotage	Courant de sortie (mA)	Tension de sortie (V)	ON/ OFF	Gra-dation 1-10V	Grada-tion BP	Gradation DALI	Tunable white	Dimensions mm	Réf
17.5	38	Courant/ Tension	350/400/450/500/550/600/ 650/700/750/800/850/900/ 1000/1050	20 / 50			●	●	●	215 x 70 x 31	**980019**
	38	Courant	350/400/450/500/550/600/ 650/700/750/800/850/900/ 1000/1050	20 /50			●		●	215 x 70 x 31	**CNATM139**
20	45	Courant/ Tension	350/400/450 /500/550/ 600/650/700/750/800 /850/900/950 /1000/1050/1100	12 / 24		●	●	●		123x79x30	**981040**
20	45	Courant	350/500/700 900/1050/1200	10 / 56	●		●		●	140x79x23	**799058**
40.5	50	Courant	700/750/800/850/ 900/950/1000/1050/ 1100/1150/1200/ 1250/1300/ 1350/1400	12 / 58		●	●	●		123x79x30	**981050**
55	60	Courant	1050/1200/1400/1600/ 1750/2000/2100	10 / 53		●	●	●		220x58x42	**981060**

2. Drivers mono-puissance

W max	Pilotage	Courant de sortie (mA)	Tension de sortie (V)	ON / OFF	Gradation 1-10V	Gradation BP	DALI	Dimensions mm	Réf	Compatibilité
30	Tension		24	●				117x75x20	**953515**	*Nephos*
45	Courant	900				●	●	123x79x30	**799054**	*Led Panel*
45	Courant	1050	25/43	●				127x43x30	**795005**	*Maxicircled*
60	Courant	1400	30/43	●				160x82x34	**799551**	*Maxicircled*
96	Tension		24	●				300x44x23	**501606**	*Nephos*
180	Tension		24	●				280x64x31	**501607**	*Nephos*
100	Tension		24			●	●	295x43x30	**501608**	*Nephos*

MODULOLED

Installations existantes

CLASSE II | 84 IRC | 5 ANS GARANTIE | CE NORME

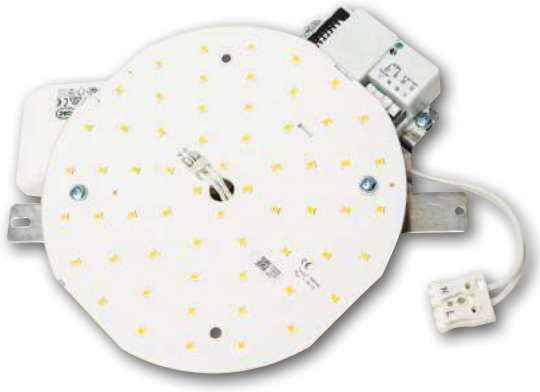

+ PRODUITS

- Conçu pour moderniser les installations existantes
- Montage rapide
- Disponible en version à détection
- Garantie 5 ans (sous condition de validation de l'installation par Résistex)

W platine	Lm restitués	Temp K	IRC	Lm/W platine	Lm/W pdt complet	Driver mA	g CO2/h	Référence
MODULOLED								
12.5	2360	4000	84	188	172	350	1.23	**850164**
MODULOLED A DÉTECTION								
12.5	2360	4000	84	188	161	350	1.32	**850174**

CARACTÉRISTIQUES TECHNIQUES

Maintien du flux	L90F10 à 50 000h (Ta25°C)
Equipements inclus	Détecteur HF (suivant version) Connecteur rapide Driver intégré courant constant 350mA
Type de pose	A intégrer dans un luminaire de classe 2, en remplacement de la source existante suivant le tableau de compatibilité

Tableau de compatibilité		**Platine LED**
OMEGA ECO	820252	●
OMEGA 2 EVO 290	820251	●
	820259	●

TÉLÉCOMMANDES

Type	Réf	Compatibilité	Page(s)
A TÉLÉCOMMANDE DÉTECTION PRÉAVIS	**921807**	POLYEVO, STAIRLED, PRIAM LED, OMEGALED	64, 66, 67, 68
B TÉLÉCOMMANDE DET RF COR PIL	**921812**	OMEGALED, SALINE	68, 125
C TÉLÉCOMMANDE ARGOS	**601759**	ARGOS	106, 107, 108
D TÉLÉCOMMANDE / INTERRUPTEUR BLUETOOTH	**921824**	CIRCADIAN	27
E TÉLÉCOMMANDE DET RF COR HRC-11	**921815**	REPTILED	117
F TÉLÉCOMMANDE ETIC DETECT	**777302**	ETIC	118

A

B

C

D

E

F

SOURCES LEDS

Désignation	Type de source	Culot	GRADATION	Tension (V)	W	Temp (K)	Flux (Lm)	Durée de vie (h)	Longueur (mm)	lm/W	Couleur du produit	Réf
AMPOULES LED												
AMP LED E27 9W 3000K	LED	E27	NON	230	9	3000	810	15000	Ø38x115	90	BLANC	931030
AMP LED E27 9W 4000K	LED	E27	NON	230	9	4000	850	15000	Ø38x115	94	BLANC	931031
AMP LED E27 12W 3000K	LED	E27	NON	230	12	3000	1055	15000	Ø45x138	88	BLANC	931032
AMP LED E27 12W 4000K	LED	E27	NON	230	12	4000	1150	15000	Ø45x138	95	BLANC	931033
AMP LED E27 15W 3000K	LED	E27	NON	230	15	3000	1521	15000	Ø45x138	101	BLANC	931034
AMP LED E27 15W 4000K	LED	E27	NON	230	15	4000	1600	15000	Ø45x138	106	BLANC	931035
AMP LED 7W GU10 3000K 35°		GU10	OUI	230	7	3000	570	25000	Ø50x53	81	BLANC	931013
AMP LED 7W GU10 4000K 35°		GU10	OUI	230	7	4000	570	25000	Ø50x53	81	BLANC	931014
TUBE LINOLED												
LINOLED 9W 3000K		S19	NON	230	9	3000	806	15000	Ø38x310	90	BLANC	051320

INDICATIONS D'ÉCLAIRAGE MOYEN DE RÉFÉRENCE PAR TYPE D'APPLICATION

TYPES D'APPLICATIONS	NB DE LUX
Places de stationnement de parking	20
Voies de circulation de parking	20
Couloirs établissements de santé pendant la nuit	50
Couloirs	100
Eclairage général	100
Halls d'entrée	100
Magasins et entrepôts	100
Salles de repos	100
Zones de circulation et couloirs	100
Zones de circulation et couloirs de bâtiments scolaires	100
Eclairage général d'aéroports, escaliers, tapis roulants	150
Escaliers de bâtiments scolaires	150
Escaliers, escaliers roulants, tapis roulants	150
Quais de chargement	150
Couloirs établissements de santé pendant le jour	200
Archives, Rayonnages	200
Blibliothèques : rayonnages	200
Salles de réunion	200
Cantines scolaires	200
Halls d'arrivée et de départ	200
Halls d'entrée de bâtiments scolaires	200
Restaurants libre service	200

TYPES D'APPLICATIONS	NB DE LUX
Salles communes pour les étudiants	200
Salles d'attente médicale	200
Salles de jour	200
Salles de livraison des bagages	200
Vestiaires, lavabos, salles de bains, toilettes	200
Zones d'attente d'aéroports	200
Zones de livraison des bagages	200
Buffets	300
Bureaux de classement, transcription	300
Eclairage de lecture	300
Eclairage général de Foires, halls d'expositions	300
Examens simples	300
Guichets	300
Magasins zones de ventes	300
Rampes d'entrée et de sortie de parking(de jour)	300
Réceptions	300
Réceptions d'hôtels, caisse, concierge	300
Salles de classe en primaire et secondaire	300
Salles de détente	300
Salles de jeux maternelles, garderies	300
Salles de pratique informatique	300
Salles d'encaissement	300
Salles des professeurs	300

TYPES D'APPLICATIONS	NB DE LUX
Salles d'exercices physiques	300
Zones de contrôle et de sécurité d'aéroports	300
Zones de manutention, d'emballage et d'expédition	300
Ateliers et salles de préparation	500
Blibliothèques : salles de lecture	500
Bureaux d'écriture, dactylographie, lecture	500
Bureaux du personnel médical	500
Comptoirs des douanes et postes de contrôle	500
Comptoirs d'information, comptoirs d'enregistrement	500
Cuisines	500
Cuisines de restaurants	500
Infirmeries	500
Magasins zones de caisses	500
Postes de conception assistée par ordinateur	500
Salles de classe pour les cours du soir	500
Salles de conférence et de réunion	500
Salles de soins	500
Salles d'art	500
Salles de conférence	500
Salles de lecture	500
Salles de travaux manuels, laboratoires	500
Tableaux noirs	500
Tables d'emballage	500

INDEX DES RÉFÉRENCES & TARIFS PUBLICS HT

REF.	Page	TP 2020 €
051320	141	10
333000	24	3600
333001	24	6800
333002	24	715
333004	24	450
501000	62	57
501606	138	140
501607	138	230
501608	138	190
503100	55	49
503101	55	49
503102	55	125
503103	55	50
503104	55	135
503105	55	5
504000	60	100
504001	60	100
504002	60	15
504003	60	10
504004	60	130
504005	60	130
504100	61	135
504101	61	20
504102	61	5
504103	61	10
504104	61	40
504105	61	40
600006	101	35
600014	102	68
600015	103	53
600016	102	68
600017	101	52
600019	101	48
600041	103	55
601750	106	209
601752	106	305
601754	106	220
601756	106	375
601758	106	260
601759	106	69
601760	106	14
601765	108	145
601773	107	620
603170	111	290
603171	111	400
603172	112	290
603173	112	440
605040	110	66
605041	110	66
605055	110	120
605056	110	120
605080	110	150
605140	110	124
606010	109	65
606012	109	65
606026	109	90
606028	109	90
606032	109	110
606034	109	110
610101	104	18
610111	104	20

REF.	Page	TP 2020 €
610121	104	25
610351	104	45
610361	104	48
619000	114	650
621441	29	65
621442	29	65
621443	29	115
621444	29	115
621470	30	68
621471	30	68
621472	30	135
621473	30	135
621810	26	195
621811	26	360
702430	78	56
704030	97	49
704040	97	59
704090	97	68
704227	93	92
704242	96	149
704751	96	45
704761	96	63
704811	98	22
704832	98	26
704872	98	51
704911	98	44
705032	91	45
705041	91	45
705100	85	96
705101	85	140
705102	85	12
705103	85	12
705104	85	12
705227	93	135
705841	95	75
726500	56	209
726501	56	209
726502	56	295
726503	56	295
726504	56	355
726505	56	310
726506	56	310
726507	56	450
726508	56	450
726509	56	580
749203	41	84
749204	41	84
749293	41	88
749294	41	88
749363	41	125
749364	41	125
749393	41	130
749394	41	130
759203	41	80
759204	41	80
759363	41	110
759364	41	110
759400	43	36
759401	43	36
759402	43	41
759403	43	41

REF.	Page	TP 2020 €
776005	117	10
776050	117	15
776090	117	15
776130	117	15
776140	117	15
776150	117	18
776160	121	177
776170	121	294
776180	121	393
776190	121	632
777001	119	49
777002	119	222
777004	119	523
777005	119	570
777006	119	644
777008	119	902
777012	119	230
777014	119	651
777015	119	730
777016	119	836
777018	119	1157
777031	117	399
777053	117	409
777054	117	599
777055	117	749
777081	117	449
777101	117	579
777201	119	106
777202	119	127
777203	119	174
777211	119	139
777212	119	191
777213	119	271
777300	118	312
777301	118	520
777302	118	45
777303	118	49
778004	119	523
778005	119	523
778006	119	523
778007	116	117
778008	116	174
778101	116	565
779000	121	320
779001	121	710
779002	121	18
779003	121	58
791900	42	45
791901	42	45
791902	42	57
791903	42	57
791904	42	65
791905	42	65
795005	138	30
795553	87	199
795554	97	199
798883	97	649
798884	97	649
799021	32	55
799031	32	50
799032	32	47

REF.	Page	TP 2020 €
799041	32	89
799042	32	89
799045	32	99
799046	32	99
799047	32	75
799048	32	90
799049	31	168
799054	138	60
799056	27	121
799058	138	109
799059	27	132
799061	32	79
799551	138	39
810141	135	24
810149	135	24
810181	136	29
810189	136	32
810771	136	29
810779	136	29
812262	88	81
812263	84	55
815531	125	500
815532	125	500
818107	126	230
818109	126	190
818110	124	210
818125	125	560
818129	125	560
818135	125	629
818139	125	629
820251	76	26
820252	74	22
820256	71	42
820257	71	60
820259	76	26
821121	76	45
821129	76	45
830251	73	65
830265	73	65
830271	73	75
830275	73	75
834450	86	189
834453	86	839
834757	90	90
834758	90	90
850164	139	86
850174	139	99
850300	68	94
850303	68	94
850309	68	94
850400	68	125
850409	68	125
850420	68	105
850523	68	115
850525	68	115
850700	70	65
850701	70	80
850702	70	125
850703	70	155
859420	68	115
859519	68	110

INDEX DES RÉFÉRENCES & TARIFS PUBLICS HT

REF.	Page	TP 2020 €
860432	68	115
860433	68	115
860525	68	135
860526	68	135
869432	68	115
869532	68	135
870283	66	155
870284	66	145
870288	66	20
870289	66	20
870290	66	20
870293	66	173
870294	66	173
870319	66	270
870320	66	270
883001	64	124
883002	64	161
883003	64	230
883004	64	280
883005	64	124
883006	64	161
883007	64	230
883008	64	280
883009	64	124
883010	64	161
883011	64	230
883012	64	280
883013	64	124
883014	64	161
883015	64	230
883016	64	280
891300	68	170
891309	68	170
891310	68	185
891525	68	200
891529	68	200
891535	68	219
893525	68	229
899404	32	26
921725	12	130
921728	12	270
921806	21	100
921807	18	90
921809	21	90
921811	21	280
921812	18	119
921813	21	280
921814	21	149
921815	18	105
921824	12	220
931013	141	12
931014	141	12
931030	141	9
931031	141	9
931032	141	11
931033	141	11
931034	141	13
931035	141	13
941871	134	100
941881	134	125
941882	130	88

REF.	Page	TP 2020 €
946204	132	149
946205	132	149
946208	132	92
946211	132	60
946212	132	60
946214	132	149
946215	132	149
946218	132	92
946504	72	69
946507	72	85
946512	72	60
946513	72	79
946520	133	51
946521	133	51
946609	128	125
946610	127	74
946611	129	119
946700	77	59
946701	77	59
946702	67	130
946703	67	148
946704	67	209
946705	67	132
946706	67	150
946707	67	212
946712	67	132
946714	67	130
946715	67	148
946716	67	209
946717	67	132
946718	67	150
946719	67	155
946720	67	139
946723	67	155
946724	67	139
946725	67	139
946727	67	139
946728	67	155
946729	67	229
946730	67	229
946731	67	155
946732	67	229
946733	67	229
953515	138	69
953523	57	279
953524	57	279
953543	57	363
953544	57	363
953553	57	493
953554	57	493
953700	53	170
953701	53	170
953702	52	120
953703	52	120
953704	52	200
953705	52	200
953706	52	250
953707	52	120
953708	52	120
953709	52	200
953710	52	200

REF.	Page	TP 2020 €
953711	52	250
953712	53	120
953713	53	120
953714	53	200
953715	53	200
953716	53	250
953717	52	120
953718	52	120
953719	52	200
953720	52	200
953721	52	250
955001	50	47
955009	50	40
955021	50	91
955029	50	91
955041	50	136
955049	50	136
955061	50	14
955071	50	10
955081	50	6
955089	50	3
955091	50	4
955099	50	2
955101	50	16
955109	50	14
955111	50	30
955119	50	22
955121	50	39
955129	50	34
955131	50	35
955139	50	44
955141	50	14
955149	50	9
955151	50	36
955159	50	27
955161	50	33
955169	50	27
955171	50	15
955179	50	10
955201	50	16
955209	50	13
955211	50	30
955219	50	23
957200	122	26
957201	122	52
957202	122	80
957205	122	89
957206	122	125
962410	40	50
962433	38	44
962434	38	44
962443	38	48
962444	38	48
962453	38	59
962454	38	59
962455	38	55
962456	38	95
962457	39	109
962463	38	53
962464	38	53
962473	38	56

REF.	Page	TP 2018 €
962474	38	56
962482	44	30
963103	46	47
963104	46	47
963203	48	24
963204	48	24
965703	47	40
965704	47	40
965705	47	45
965706	47	45
965707	47	10
965713	47	51
965714	47	51
971600	49	244
971601	49	244
971602	49	252
971603	49	252
971604	49	248
971605	49	248
971606	49	255
971607	49	255
971608	49	252
971609	49	270
971610	49	270
971611	49	248
975301	98	20
975322	98	33
975427	92	55
975431	92	39
977801	94	61
977811	94	49
980019	138	149
981040	138	62
981050	138	66
981060	138	139
CNATM139	138	200

FRAIS DE PORT

MINIMUM DE COMMANDE =
100 € HT
Pour toute commande comprise
entre 100 € HT et 250 € HT,
participation aux frais d'expédition
de 20 € HT

Pour toute commande supérieure
à 250 € HT, franco de port en livraison messagerie

SERVICE EXPRESS SUR DEMANDE

25 € HT PAR COLIS*

*** Limitée à un colis de 30 Kg maximum**
et de longueur inférieure à 2 mètres

Ce tarif hors taxe et hors frais de port
est applicable au 01/06/2020 pour
livraison en France Métropolitaine.

Prix de base de facturation à partir du
01/06/2020hors coût de recyclage.

DECHETS EQUIPEMENTS ELECTRIQUES ET ELECTRONIQUES

Barème 2020 de l'Eco-taxe des lampes :
0,20 € H.T./lampe mise sur le marché pour les lampes standards (tubes fluorescents, lampes fluocompactes, autres lampes)
0,16 € H.T./lampe mise sur le marché pour les lampes à LED

Eco-participation luminaires ménagers
Code de l'environnement Article R543-173

Les luminaires ménagers intégrent le champ réglementaire de la DEEE à partir du 15 août 2018, conformément au décret 2014-928 du 19 août 2014.
Soucieuse de répondre pleinement aux évolutions règlementaires, notre société a décidé d'adhérer à ESR à qui elle a transféré ses obligations de Producteur conformément à l'article R543-181 2° du code de l'environnement.

En conséquence, le coût de l'éco-participation attaché à chaque équipement figurera dans nos factures conformément à l'art. L. 540-10-2. du code de l'environnement qui dispose que :
« Jusqu'au 1er janvier 2020, toute personne qui fabrique, importe ou introduit sur le marché national à titre professionnel des équipements électriques et électroniques ménagers ainsi que leurs acheteurs successifs font apparaître, jusqu'à l'utilisateur final, sur les factures de vente de tout nouvel équipement électrique et électronique ménager, en sus du prix unitaire du produit, le coût unitaire supporté pour la gestion des déchets collectés séparément issus des équipements électriques et électroniques ménagers mis sur le marché avant le 13 août 2005.
Ce coût unitaire est strictement égal au coût de la gestion desdits déchets. Il ne peut faire l'objet de réfaction. Les acheteurs répercutent à l'identique ce coût jusqu'au client final. Ce dernier en est informé sur le lieu de vente ou en cas de vente à distance, par tout procédé approprié. »

Les prix contenus dans ce barème servent de base à notre facturation et ne constituent en aucun cas des prix imposés pour la revente. Les distributeurs déterminent leurs prix de vente conformément aux disposions légales et réglementaires en vigueur.

Les prix indiqués sont valables sous réserve
d'erreurs typographiques.

RÉSISTEX PREND EN CHARGE LA NOUVELLE ECO-CONTRIBUTION.

INDEX DES PRODUITS

A

ADVANCED....32
APPLILUX....98
AQUALED....47
ARGOS....106
ARGOS CIRCADIEN....107
ARGOS LITE....108

B

BALCO....72
BALDER....132
BOA....62
BOLARSIDE....126

C

CARRO....90
CASAMBI....25
CIRCADIAN....27

D

DALI....20
DOLED....38
DOLED CIRCADIEN....40
DOLED FIRST....44
DOLED IK....39
DRIVERS....138

E

EGEE....101
ETIC....118
EXOD....124

H

HOLLY....84
HONI....26

I

IRO....29
IZI....55

K

KAROS....92
KOMET....70
KREA....52

L

LETARI....127

M

MARBREE....94
MATS & CROSSES....119
MAXICIRCLED....87
MODULOLED....139
MUSE....43

N

NEOFLUO....103
NEOLED....102
NEPHOS....56
NEPTOS....60
NOCLIP....110
NOVLED....129

O

ODYSSÉE....85
OMEGA 2 EVO....76
OMEGA ECO....74
OMEGA FIRST....71
OMEGALED....68
OMEGA OVALE....135
OMEGA VISIERE....136
OREV....88
OROME....86

P

PICADILLY....93
PLAFOLED....41
PLAFOLUX....98
PLAFOSAFI....96
POLYEVO....64
POURTOUN....134
PRIAM....77
PRIAM LED....67

R

RAIL TRX....50
REPTILED....117
RESIALU....78
RESIDETECT....73
RESIDETECT LED....73
RESINOX....128
RESIOPALE....97
RESIOPALE ETANCHE....97
RONDO....91

S

SALINE....125
SKORE....114
SOLONG....61
SOURCES....141
SPOTLED....46
SPOTY....48
STAIRLED....66
STANCIA....31
SWING....130

T

TELECOMMANDES....140
TOTEM....116
TRENDY....122
TRILION....133
TUBEO....49
TUBOLED....109

V

VALAR....111
VALAR LINE....112
VERSAT....95

W

WAOUH....24

X

XERIANE....104
XTREM....121

Y

YDILE....30

Z

ZEPHYR....42

rēsistex

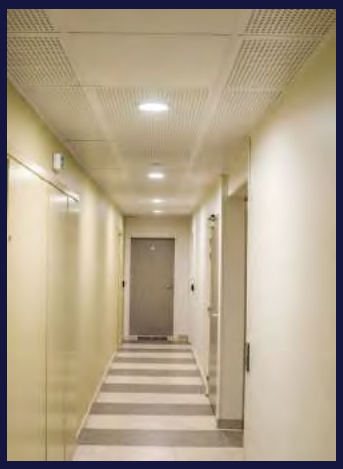

Contactez directement le technico-commercial en charge de votre secteur

- Localisation technico-commercial
- Siège de Resistex 04.93.27.62.76

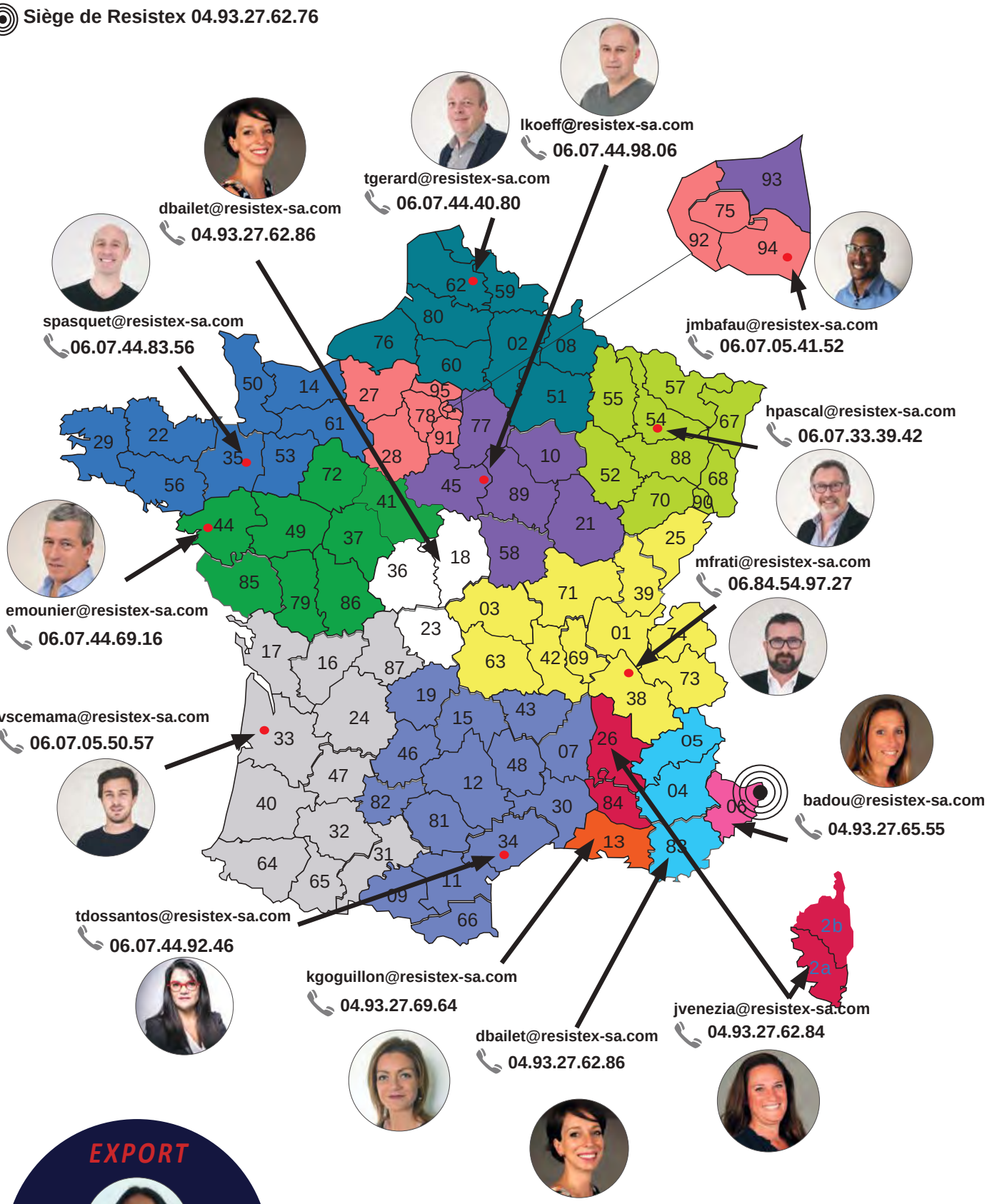

rēsistex

rēsistex
Vous ēclairer autrement

CONDITIONS GÉNÉRALES DE VENTE

I.- CHAMP D'APPLICATION DES CONDITIONS GÉNÉRALES DE VENTE

Les présentes conditions générales de vente s'appliquent de plein droit à toute la gamme des produits commercialisés par la SOCIÉTÉ Résistex. La vente est réputée conclue à la date d'acceptation de la commande par Résistex. Toute commande implique l'adhésion sans réserves aux présentes conditions générales de vente qui prévalent sur toutes autres conditions, à l'exception de celles qui ont été acceptées expressément par Résistex.

II. - COMMANDE

Toute commande, pour être prise en compte, doit être passée par écrit ou communiquée par télécopie ou tout moyen technologique équivalent permettant de s'assurer de la preuve de l'accord contractuel, au siège social de Résistex situé 11 quai de la banquière, 06730 à St André de La Roche ou auprès de ses représentants. Résistex n'est pas tenu d'honorer toute commande portant sur un montant inférieur à 100 € HT. L'acceptation de la commande par Résistex résulte de la confirmation qu'elle l'a bien reçue, en accepte les modalités et confirme les termes par courrier, courriel. Toute commande peut être annulée par l'Acheteur ou modifiée dans son contenu par écrit, au maximum 24 heures après réception de l'Accusé de réception. A compter de cette date, toute commande est réputée ferme et définitive. Toute modification du fait de l'Acheteur peut entraîner un nouveau délai de livraison. Nos expéditions bénéficient du franco de port et d'emballage pour toute commande d'au moins 250 € HT. En dessous de ce seuil, une participation aux frais d'expédition sera facturée. Frais de port: pour toute commande comprise entre 100€ HT à 250€ HT, une participation aux frais d'expédition de 20 € HT sera facturée. Pour toute commande supérieure à 250€ HT, le franco de port en livraison messagerie (hors express) est appliqué. Toute livraison en Express sera facturée selon les tarifs en vigueur disponibles auprès du service commercial.

III. - LIVRAISON

Sauf conditions particulières expresses propres à la vente, la livraison s'effectuera à l'adresse indiquée lors de la passation de ladite commande. Le délai de livraison est donné à titre indicatif et sans garantie. Le dépassement de ce délai ne peut donner lieu à aucune retenue ou indemnité. Le délai indiqué est en outre de plein droit suspendu par tout événement indépendant du contrôle de Résistex et ayant pour conséquence de retarder la livraison. En toute hypothèse, la livraison n'interviendra dans le délai que si l'Acheteur est à jour de toutes ses obligations et notamment de paiement à l'égard de Résistex. En cas de ventes successives, faute de paiement d'une échéance, les autres livraisons peuvent être suspendues jusqu'à ce que paiement intervienne du solde du. A compter de la livraison, les risques des produits sont transférés à l'Acheteur.

IV. - RÉCEPTION DES PRODUITS- RETOURS

L'Acheteur prendra réception des produits commandés au lieu indiqué à l'article III ci-dessus, dès livraison des produits. L'Acheteur assumera les frais et risques du transport des produits vendus, postérieurement à leur livraison. Le transfert de propriété et risques à son profit devient effectif dès la livraison, conformément à l'article 105 du code du commerce. Nos emballages étant préparés avec soin, l'Acheteur se doit de vérifier la conformité des produits livrés aux produits commandés au moment de la livraison et de refuser une livraison imparfaite, en mentionnant des réserves précises sur le bordereau de transport. Pour bénéficier d'un remplacement pour casse, il est indispensable de confirmer par email ou par fax auprès du transporteur avec copie au service commercial du siège de Résistex dans les 3 jours maximum les observations faites lors du déballage. Si aucune réclamation ni réserve n'est formulée à ce titre par l'Acheteur par écrit au jour de la réception des produits, lesdits produits ne seront ni repris ni échangés, en application des dispositions de l'article 1642 du Code civil. En cas de vice apparent ou de non-conformité des produits livrés aux produits commandés relevés par l'Acheteur au jour de la réception, Résistex s'oblige au remplacement des produits livrés par des produits neufs et identiques à la commande. Les retours éventuels de marchandises devront avoir reçu l'accord préalable écrit de notre siège social et aux conditions de retour validées par Résistex. Ils devront être conditionnés dans leurs emballages d'origine et ne comporter aucune étiquette ou marque de l'Acheteur. Aucun retour de matériel ne peut être effectué auprès de nos représentants.

Résistex se réserve le droit d'apporter, sans préavis, des modifications dans la spécification des articles figurant dans ses catalogues et tarifs, ou d'en arrêter la fabrication et ne sera tenue, dans pareil cas, à aucune indemnité, ou à fournir des articles aux anciennes spécifications. L'impossibilité de livrer tout ou partie d'une commande, ainsi que le non-respect d'un délai convenu, ne pourront entraîner ni pénalité, ni paiement de dommages et intérêts.

Toute demande de retour devra être adressée au préalable au service commercial et devra faire l'objet d'une réclamation technique. Le remplacement du produit ne sera effectif qu'après analyse du produit défectueux et confirmation d'une défectuosité par le service technique.

V. – PRIX ET MODALITÉS DE PAIEMENT

V.1 – PRIX

Sauf conditions particulières expresses propres à la vente, les prix des produits vendus sont ceux figurant dans le tarif en vigueur au jour de la commande. Leur révision interviendra une fois par an et ces prix seront fermes et applicables dès cette date. Ils sont exprimés en euros et stipulés hors taxes, emballage compris.

V.2 - Modalités de paiement

Sauf autres modalités prévues expressément par des conditions particulières à préciser par écrit avant livraison, le prix de vente est payable, soit au comptant à réception de la facture, soit à 30 jours de la date de facture, net et sans escompte. A défaut de tout paiement (en tout ou partie) du prix à son échéance, Résistex pourra de plein droit résoudre la vente, 5 jours après une mise en demeure restée sans effet, sans préjudice de tous dommages-intérêts susceptibles d'être demandés par Résistex. Des intérêts moratoires seront dus par l'Acheteur au taux légal en vigueur après mise en demeure, outre une penalité forfaitaire de 40€ par facture. En cas de retard de paiement, les sommes dues seront majorées d'une pénalité égale à trois fois le taux d'intérêt légal.

V.3 – FACTURATION

Résistex établira, dès expédition de la commande, une facture au siège de l'Acheteur. Le délai de règlement courra à compter de cette date.

VI. - RÉSERVE DE PROPRIÉTÉ

Les produits sont vendus sous réserve de propriété : conformément aux dispositions de la Loi du 12/5/1980 et de la Loi du 25/1/1985 modifiée le 10/6/1994, Résistex se réserve la propriété des produits livrés jusqu'au paiement intégral de la facture. Pour se prévaloir de ladite clause, Résistex fera connaître sa volonté formelle à l'Acheteur ou son mandataire judiciaire en cas de procédure collective de se voir restituer les marchandises par simple lettre RAR. Les chèques et lettres de change ne sont considérés comme des paiements qu'à compter de leur encaissement effectif. Jusqu'à cette date, la clause réserve de propriété conserve son plein effet.

VII. - GARANTIE

Les produits vendus sont couverts par la garantie légale des vices cachés, au sens de l'article 1641 du Code civil. Ledit article dispose : «Le Vendeur est tenu de la garantie à raison des défauts cachés de la chose vendue qui la rendent impropre à l'usage auquel on la destine, ou qui diminuent tellement cet usage, que l'Acheteur ne l'aurait pas acquise, ou n'en aurait donné qu'un moindre prix, s'il les avait connus».

Cette garantie ne couvre pas les dommages qui proviendraient d'une mauvaise utilisation de l'appareil, d'une modification de l'appareil, de toute cause étrangère au matériel ou du non respect des règles de l'art concernant la conformité de l'installation électrique.

Aucune demande d'indemnité n'est recevable pour dommages dits indirects au sens usuel de la jurisprudence.

IX. - JURIDICTION COMPÉTENTE- DROIT APPLICABLE

Tous différents relatifs à l'interprétation et à l'exécution des présentes Conditions de vente de produits seront de la compétence exclusive du Tribunal de Commerce de Nice. Le droit applicable est le droit français incluant la Convention de Vienne de 1980 sur la vente internationale de marchandises.

rēsistex

Vous ēclairer autrement

- Service commercial France :
Tél. 04 93 276 276
Fax 04 93 276 280

- Service commercial Export :
Tél. 04 93 276 283
Fax 04 93 276 280

RÉSISTEX EXPLOITATION
11 quai de la Banquière
CS 80010
06730 Saint-André-de-la-Roche
FRANCE

www.resistex-sa.com

CODE NAF - 2740Z
TVA : FR 73 487 593 477
SIRET 487 593 477 00010
SAS CAPITAL 649 979 €

Document non contractuel
Photo couverture : © Adobe stock